SCHUNK



Folha de dados do produto
COS
Módulos de passagem

Hand in hand for tomorrow

Robusto. Confiável. Flexível.

Módulos opcionais COS

Módulos opcionais para alimentação através de diferentes meios, como sinais elétricos, pneumática, fluidos e vácuo.

Campo de aplicação

Para transferência rápida de mídia com tempos de troca curtos entre o mestre de troca e o adaptador de troca, a fim de fornecer ao efetor final a mídia necessária.

Vantagens – Seus benefícios

- **Se encaixa perfeitamente**
  para fácil combinação com trocadores de ferramentas SCHUNK
- **Ampla gama de diferentes variantes**
  para alimentação através de vários meios
- **Variedade de módulos**
  o módulo apropriado para a transferência de mídia necessária para cada tamanho de trocadores de ferramentas SCHUNK
- **Variantes de conector com saída de cabo radial, axial e lateral**
  para um contorno de baixa interferência em espaços restritos
- **Combinação de vários módulos opcionais**
  para máxima flexibilidade do trocador de ferramentas
- **Desgaste mínimo**
  para um alto número de ciclos de troca e uma longa vida útil
- **Projetos específicos do cliente disponíveis mediante solicitação**
  a solução adequada para qualquer aplicação
- **Conector de cabo, prolongadores de cabo e tampas de proteção disponíveis mediante solicitação**
  para uma solução completa abrangente de uma fonte



Exemplo de aplicação



1. **Trocadores automáticos de ferramentas CPS**
2. **Módulos opcionais COS**
3. **Rack de armazenamento modular CTS**
4. **garra universal EGU**
5. **Garras paralelas de 2 dedos JGP-P**

A SCHUNK oferece mais ...

Os seguintes componentes tornam o produto ainda mais produtivo – a adição adequada para a mais alta funcionalidade, flexibilidade, confiabilidade e produção controlada.



Trocador de ferramentas



Sistema de troca manual



Sistema de troca de paletes

ⓘ Para obter mais informações sobre esses produtos, consulte as seguintes páginas de produtos ou em schunk.com.

Visão geral dos módulos opcionais e do padrão de montagem

	COS	S1	S7	K	J	L	L1	L2
Módulos opcionais para								
Sinal								
Poder								
Servo								
Comunicação								
Soldagem								
Garras pneumáticas								
Vácuo								
líquidos								
Hidráulica								
Diagrama de aparafusamento S1 adequado para								
CPS 001								
Diagrama de aparafusamento S7 adequado para								
CPS 007								
CPS 011								
Diagrama de aparafusamento K adequado para								
CPS 020								
CPS 021 lado A								
CPS 060 lado A								
Diagrama de aparafusamento J adequado para								
CPS 021 lado B com placa adaptadora								
CPS 029								
CPS 040								
CPS 041								
CPS 046								
CPS 060 lado B com placa adaptadora								
CPS 071								
CPS 076								
CPS 110								
CPS 160								
Diagrama de aparafusamento L adequado para								
Superfícies de montagem CPS 210 B, C, D								
Superfícies de montagem CPS 310 B, C, D								
Superfícies de montagem CPS 510 B, C, D								
Superfície de montagem CPS 1210 B/C/D/E/F								
Diagrama de aparafusamento L1 adequado para								
Superfície de montagem A do CPS 210								
Diagrama de aparafusamento L2 adequado para								
Superfície de montagem A do CPS 310								
Superfície de montagem A do CPS 510								
Superfície de montagem CPS 1210 A								



Dados técnicos

Descrição		COS A15-K	COS A15-A
ID		*1586965*	*1586956*
Adequado em		Cabeça de troca	Ferramenta
Diagrama de conexão do parafuso		S7	S7
Tipo de transmissão		Sinal	Sinal
Peso	[kg]	0.02	0.02
Temperatura ambiente mín./máx.	[°C]	5/60	5/60
Número de contatos de pinos		15	15
Corrente nominal	[A]	2	2
Tensão alternada	[V AC]	50	50
Tensão contínua	[V DC]	50	50
Conexão elétrica		Plugue de conexão D-sub	Conector D-sub
Conexão de saída		radial	radial

Combinação COS A15-K e COS A15-A

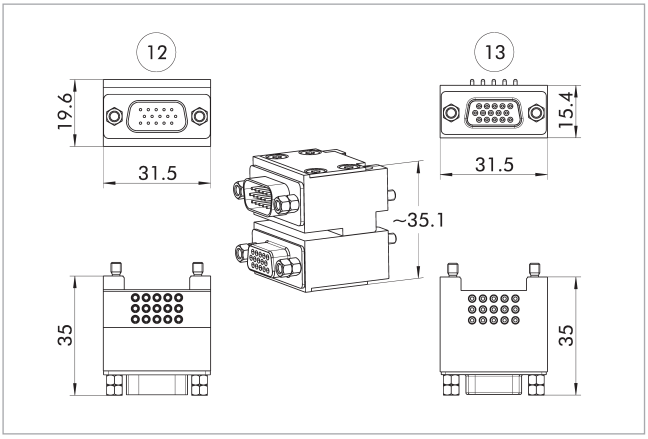

12 Lado mestre
13 Lado do adaptador

Atribuição de pinos para COS A15-K e COS A15-A

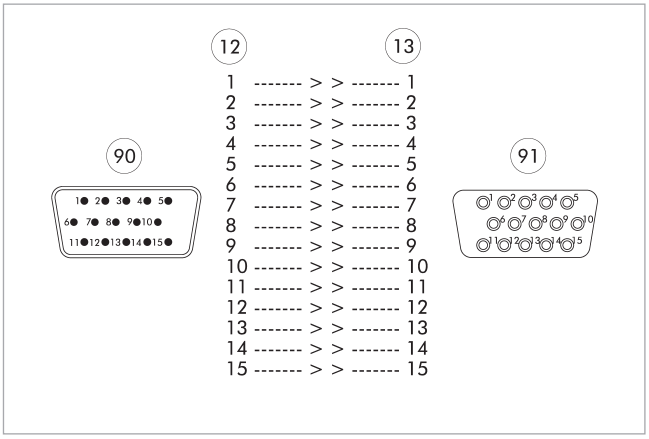

12 Lado mestre
13 Lado do adaptador
90 Plugue de conexão D-sub
91 Conector D-sub

Cabo conector

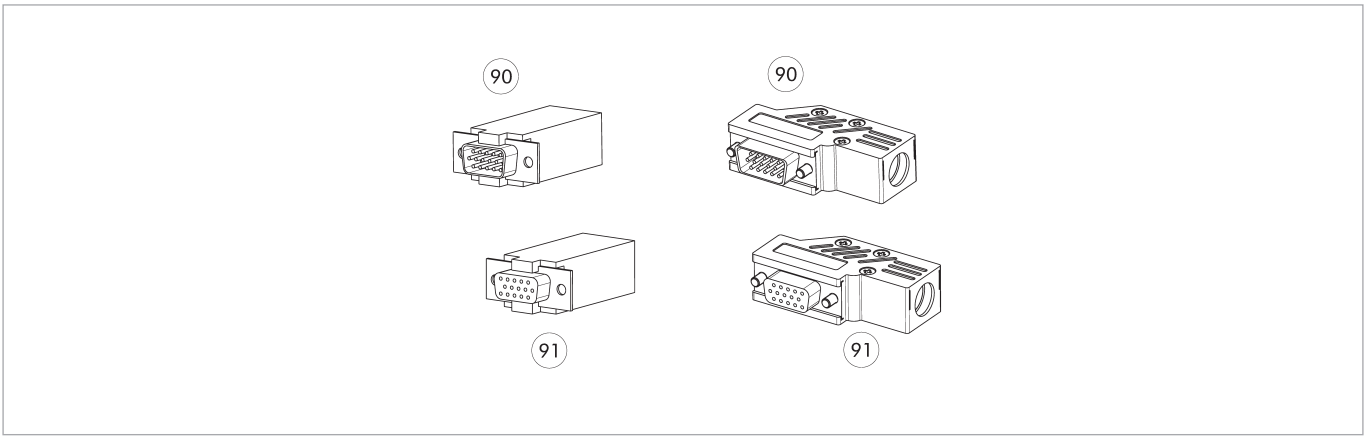

90 Plugue de conexão D-sub
91 Conector D-sub

Descrição	ID	Observação
Conector do cabo angular, lado do robô		
KBU-DA-W 15P	*0301301*	Conector D-Sub, 15 pinos, soquete (fêmea), angular
Conector do cabo angular, lado da ferramenta		
KST-DA-W 15P	*0301302*	Conector D-Sub, 15 pinos, conector (macho), angular
Conector do cabo reto, lado do robô		
KBU-DA-G 15P	*0301264*	Conector D-Sub, 15 pinos, soquete (fêmea), reto
Conector do cabo reto, lado da ferramenta		
KST-DA-G 15P	*0301265*	Conector D-Sub, 15 pinos, conector (macho), reto

ⓘ Informações detalhadas e outros conectores do cabo podem ser encontrados em schunk.com

COS E06
Módulos de passagem



Dados técnicos

Descrição		COS E06-K	COS E06-A
ID		*1586981*	*1586969*
Adequado em		Cabeça de troca	Ferramenta
Diagrama de conexão do parafuso		S1	S1
Tipo de transmissão		Sinal	Sinal
Peso	[kg]	0.005	0.005
Temperatura ambiente mín./máx.	[°C]	5/60	5/60
Número de contatos de pinos		6	6
Corrente nominal	[A]	3	3
Tensão alternada	[V AC]	50	50
Tensão contínua	[V DC]	50	50
Conexão elétrica		Contatos de solda	Contatos de solda
Conexão de saída		axial	axial

Combinação COS E06-K e COS E06-A

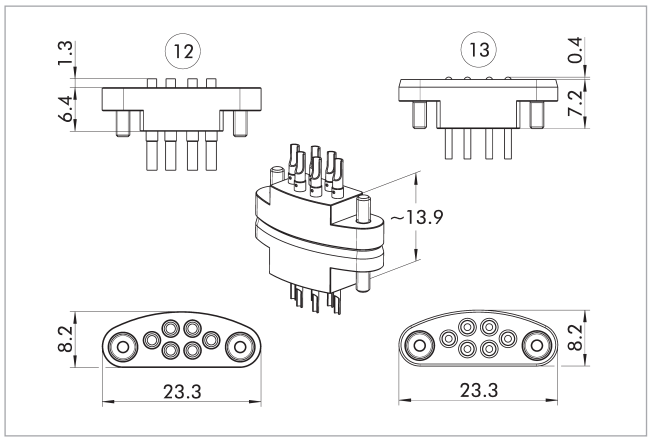

12 Lado mestre
13 Lado do adaptador

Atribuição de pinos para COS E06-K e COS E06-A

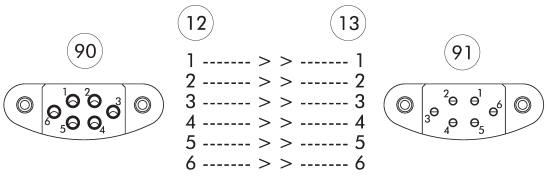

12 Lado mestre
13 Lado do adaptador
90 Contatos de solda
91 Contatos de solda



Dados técnicos

Descrição		COS E10-K	COS E10-A
ID		*1586985*	*1586984*
Adequado em		Cabeça de troca	Ferramenta
Diagrama de conexão do parafuso		S7	S7
Tipo de transmissão		Sinal	Sinal
Peso	[kg]	0.009	0.008
Temperatura ambiente mín./máx.	[°C]	5/60	5/60
Número de contatos de pinos		10	10
Corrente nominal	[A]	3	3
Tensão alternada	[V AC]	50	50
Tensão contínua	[V DC]	50	50
Conexão elétrica		Contatos de solda	Contatos de solda
Conexão de saída		axial	axial

Combinação COS E10-K e COS E10-A

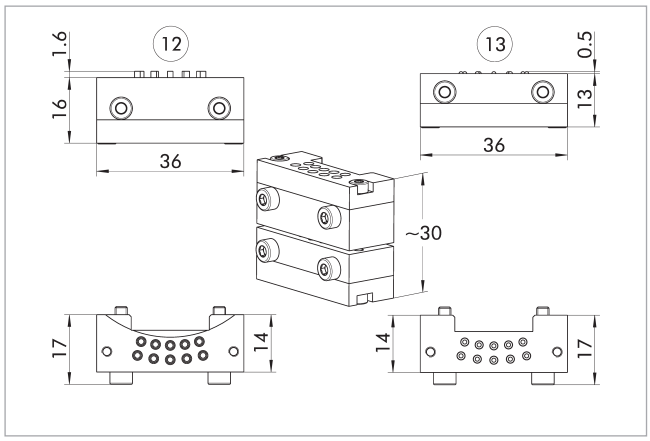

12 Lado mestre
13 Lado do adaptador

Atribuição de pinos para COS E10-K e COS E10-A

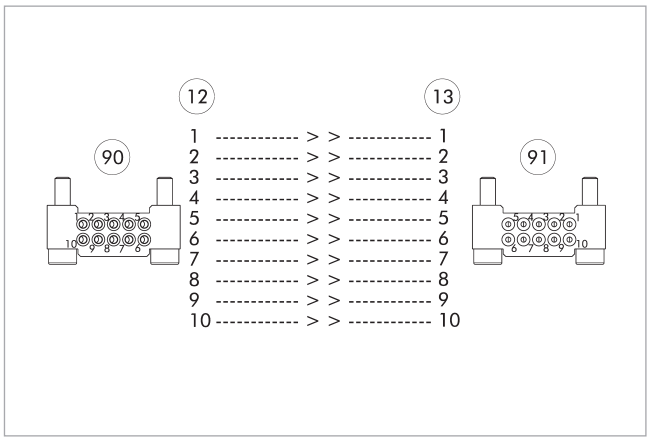

12 Lado mestre
13 Lado do adaptador
90 Contatos de solda
91 Contatos de solda



Dados técnicos

Descrição		COS E20-K	COS E20-A
ID		*1586987*	*1586986*
Adequado em		Cabeça de troca	Ferramenta
Diagrama de conexão do parafuso		S7	S7
Tipo de transmissão		Sinal	Sinal
Peso	[kg]	0.015	0.017
Temperatura ambiente mín./máx.	[°C]	5/60	5/60
Número de contatos de pinos		20	20
Corrente nominal	[A]	3	3
Tensão alternada	[V AC]	50	50
Tensão contínua	[V DC]	50	50
Conexão elétrica		Contatos de solda	Contatos de solda
Conexão de saída		axial	axial

Combinação COS E20-K e COS E20-A

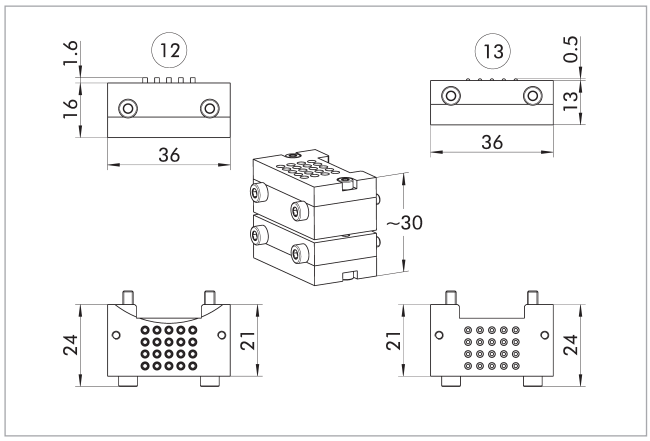

12 Lado mestre
13 Lado do adaptador

Atribuição de pinos para COS E20-K e COS E20-A

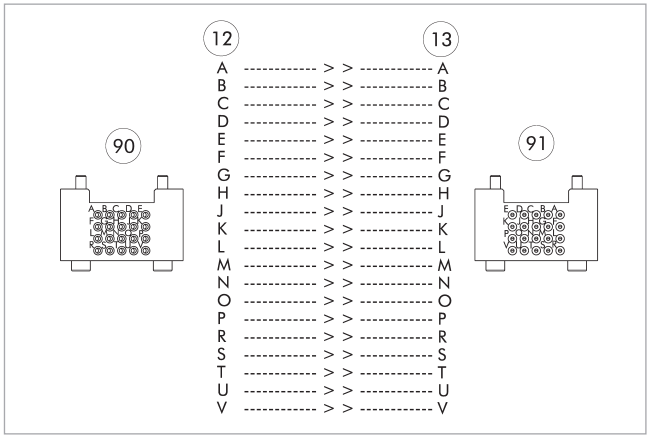

12 Lado mestre
13 Lado do adaptador
90 Contatos de solda
91 Contatos de solda



Dados técnicos

Descrição		COS G19-K	COS G19R-K	COS G19W-K	COS G19-A	COS G14-A
ID		*1586544*	*1586545*	*1586547*	*1586543*	*1586542*
Adequado em		Cabeça de troca	Cabeça de troca	Cabeça de troca	Ferramenta	Ferramenta
Diagrama de conexão do parafuso		J	J	J	J	J
Tipo de transmissão		Sinal	Sinal	Sinal	Sinal	Sinal
Peso	[kg]	0.13	0.17	0.17	0.11	0.15
Temperatura ambiente mín./máx.	[°C]	5/60	5/60	5/60	5/60	5/60
Classe de proteção IP		IP64 (somente em estado acoplado)	IP64 (somente em estado acoplado)	IP64 (somente em estado acoplado)	IP64 (somente em estado acoplado)	IP64 (somente em estado acoplado)
Número de contatos de pinos		19	15	15	19	14
Corrente nominal	[A]	3	3	3	3	3
Tensão alternada	[V AC]	250	250	250	250	250
Tensão contínua	[V DC]	250	250	250	250	250
Conexão elétrica		Soquete de trava de baioneta Amphenol PT, 19 pinos	Soquete de trava de baioneta Amphenol PT, 19 pinos	Soquete de trava de baioneta Amphenol PT, 19 pinos	Soquete de trava de baioneta Amphenol PT, 19 pinos	Soquete de trava de baioneta Amphenol PT, 19 pinos
Conexão de saída		Pode ser girado radialmente	Pode ser girado radialmente	Pode ser girado radialmente	Pode ser girado radialmente	Pode ser girado radialmente
Propriedades especiais		Pode girar em cinco posições	Pode girar em cinco posições, dois cabos integrados com soquete M8 em ângulo reto (codificação A, 3 pinos), para conexão do sensor de bloqueio e desbloqueio.	Pode girar em cinco posições, dois cabos integrados com soquete M8 reto (código A, 3 pinos), para conexão do sensor de bloqueio e desbloqueio.	Pode girar em cinco posições	Pode ser girado em cinco posições, interruptor de codificador rotativo para codificação de ferramentas para 0-15 ferramentas. Projetado para máx. 0,15 A e 24 V.

Combinação COS G19-K e COS G19-A

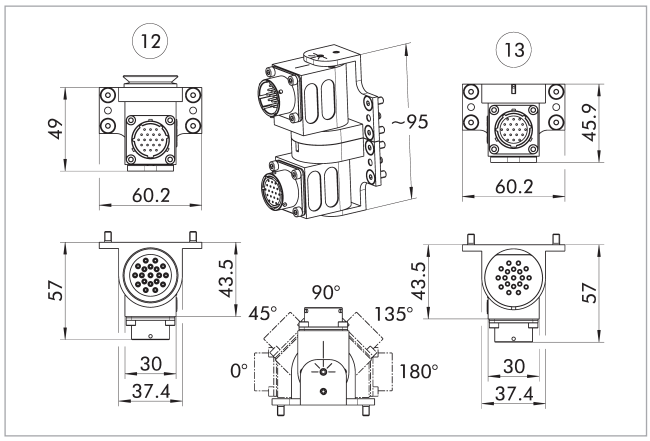

(12) Lado mestre
(13) Lado do adaptador

Possibilidades de combinação G19

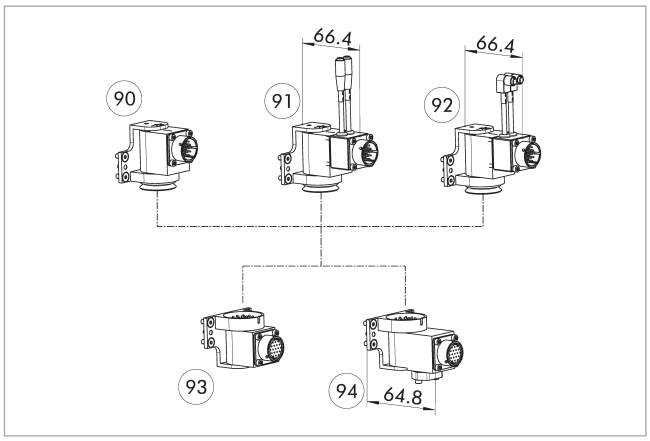

(90) COS G19-K
(91) COS G19W-K
(92) COS G19R-K
(93) COS G19-A
(94) COS G14-A

Atribuição de pinos para COS G19-K com COS G19-A

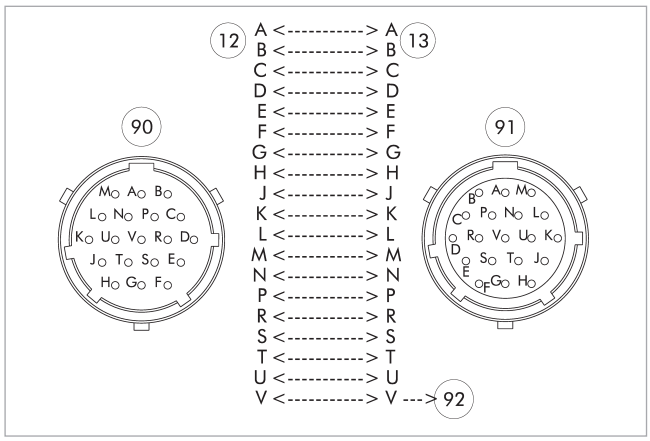

(12) Lado mestre
(13) Lado do adaptador
(90) Conector de trava de baioneta Amphenol PT, 19 pinos
(91) Soquete de trava de baioneta Amphenol PT, 19 pinos
(92) pino de guia

Atribuição de pinos para COS G19R-K e COS G19-A

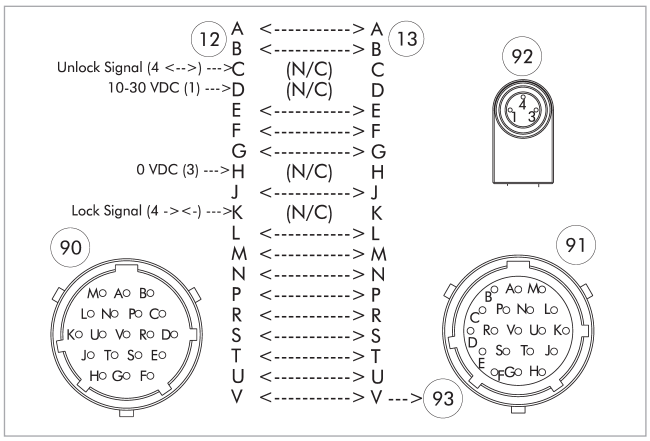

(12) Lado mestre
(13) Lado do adaptador
(90) Conector de trava de baioneta Amphenol PT, 19 pinos
(91) Soquete de trava de baioneta Amphenol PT, 19 pinos
(92) Soquete M8, codificação A, 3 pinos
(93) pino de guia

Atribuição de pinos para COS G19W-K e COS G19-A

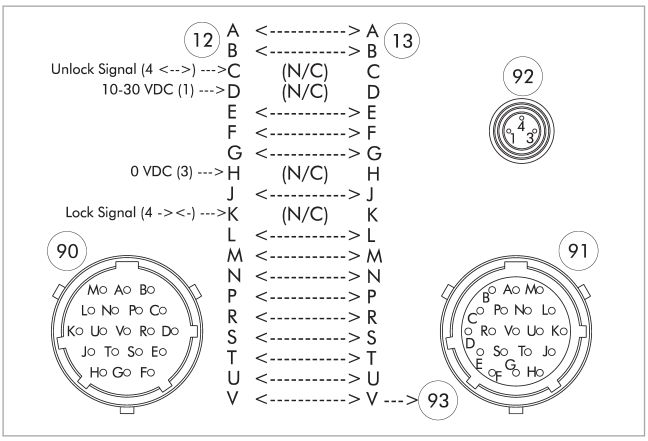

(12) Lado mestre
(13) Lado do adaptador
(90) Conector de trava de baioneta Amphenol PT, 19 pinos
(91) Soquete de trava de baioneta Amphenol PT, 19 pinos
(92) Soquete M8, codificação A, 3 pinos
(93) pino de guia

Atribuição de pinos para COS G19-K e COS G14-A

Pin Switch	P D8	S D4	R D2	T D1	U COM
0	0	0	0	0	1
1	0	0	0	1	1
2	0	0	1	0	1
3	0	0	1	1	1
4	0	1	0	0	1
5	0	1	0	1	1
6	0	1	1	0	1
7	0	1	1	1	1
8	1	0	0	0	1
9	1	0	0	1	1
A	1	0	1	0	1
B	1	0	1	1	1
C	1	1	0	0	1
D	1	1	0	1	1
E	1	1	1	0	1
F	1	1	1	1	1

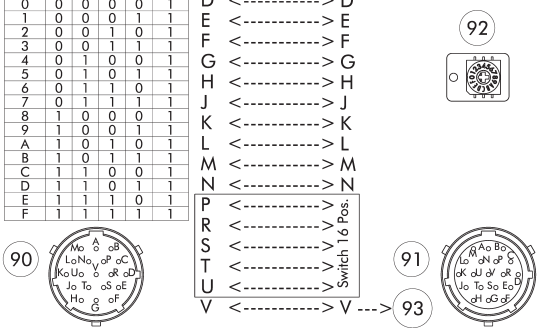

(12) Lado mestre
(13) Lado do adaptador
(90) Conector de trava de baioneta Amphenol PT, 19 pinos
(91) Soquete de trava de baioneta Amphenol PT, 19 pinos
(92) Chave codificadora rotativa para codificação de ferramentas de 0-15 ferramentas.
(93) pino de guia

Capa COS JPC-A

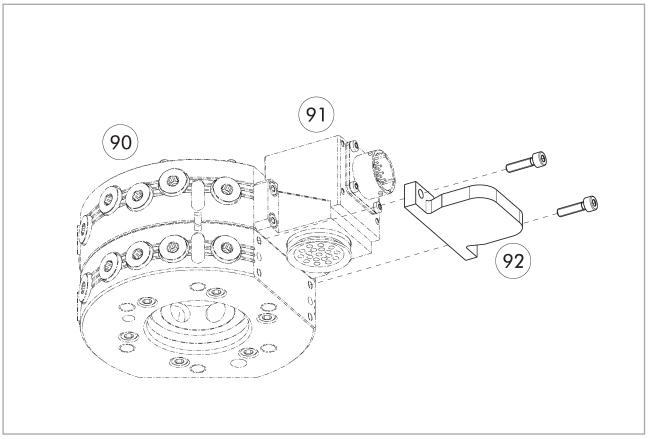

(90) Trocadores automáticos de ferramentas CPS
(91) Módulo opcional COS master
(92) Capa COS JPC-A

Descrição	ID	Adequado para
Capa		
COS JPC-A	*1584095*	Para muitos módulos elétricos com padrão de parafuso J

Conector de cabo/extensão de cabo

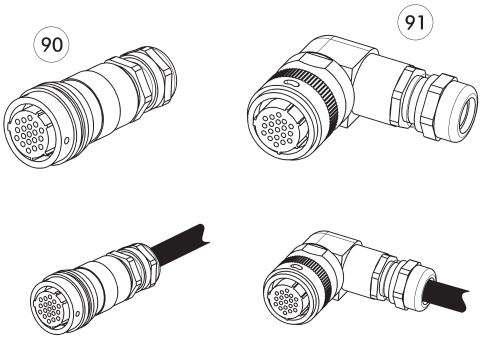

Outros comprimentos de cabo sob consulta.

(90) Plugue/soquete reto

(91) Conector/soquete angular

Descrição	ID	Comprimento	Observação
		[m]	
Conector do cabo angular, lado do robô			
KBU-B-W 19P	*0301294*		Baioneta, 19 pinos, soquete (fêmea), angular
Conector do cabo angular, lado da ferramenta			
KST-B-W 19P	*0301295*		Baioneta, 19 pinos, conector (macho), angular
Conector do cabo angular com cabo, lado do robô			
KA BW19B-L 19P-0300	*0302179*	3	Baioneta, 19 pinos, soquete, angular, cabo de 3 m, fios expostos
KA BW19B-L 19P-0500	*0302190*	5	Baioneta, 19 pinos, soquete, angular, cabo de 5 m, fios expostos
Conector do cabo angular com cabo, lado da ferramenta			
KA SW19B-L 19P-0300	*0302191*	3	Baioneta, 19 pinos, conector, angular, cabo de 3 m, fios expostos
Conector do cabo reto, lado do robô			
KBU-B-G 19P	*0301283*		Baioneta, 19 pinos, soquete, reto
Conector do cabo reto, lado da ferramenta			
KST-B-G 19P	*0301284*		Baioneta, 19 pinos, conector, reto
Conector do cabo reto com cabo, lado do robô			
KA BG19B-L 19P-0300	*0302176*	3	Baioneta, 19 pinos, soquete, reto, cabo de 3 m, fios expostos
KA BG19B-L 19P-0500	*0302177*	5	Baioneta, 19 pinos, soquete, reto, cabo de 5 m, fios expostos
Conector do cabo reto com cabo, lado da ferramenta			
KA SG19B-L 19P-0300	*0302178*	3	Baioneta, 19 pinos, conector, reto, cabo de 3 m, fios expostos

ⓘ Informações detalhadas e outros conectores do cabo podem ser encontrados em schunk.com



Dados técnicos

Descrição		COS G26-K	COS G26R-K	COS G26W-K	COS G26-A	COS G21-A
ID		*1586550*	*1586551*	*1586552*	*1586549*	*1586548*
Adequado em		Cabeça de troca	Cabeça de troca	Cabeça de troca	Ferramenta	Ferramenta
Diagrama de conexão do parafuso		J	J	J	J	J
Tipo de transmissão		Sinal	Sinal	Sinal	Sinal	Sinal
Peso	[kg]	0.14	0.2	0.2	0.12	0.16
Temperatura ambiente mín./máx.	[°C]	5/60	5/60	5/60	5/60	5/60
Classe de proteção IP		IP64 (somente em estado acoplado)	IP64 (somente em estado acoplado)	IP64 (somente em estado acoplado)	IP64 (somente em estado acoplado)	IP64 (somente em estado acoplado)
Número de contatos de pinos		26	22	22	26	21
Corrente nominal	[A]	3	3	3	3	3
Tensão alternada	[V AC]	250	250	250	250	250
Tensão contínua	[V DC]	250	250	250	250	250
Conexão elétrica		Soquete de trava de baioneta Amphenol PT, 26 pinos	Soquete de trava de baioneta Amphenol PT, 26 pinos	Soquete de trava de baioneta Amphenol PT, 26 pinos	Soquete de trava de baioneta Amphenol PT, 26 pinos	Soquete de trava de baioneta Amphenol PT, 26 pinos
Conexão de saída		Pode ser girado radialmente	Pode ser girado radialmente	Pode ser girado radialmente	Pode ser girado radialmente	Pode ser girado radialmente
Propriedades especiais		Pode girar em cinco posições	Pode girar em cinco posições, dois cabos integrados com soquete M8 em ângulo reto (codificação A, 3 pinos), para conexão do sensor de bloqueio e desbloqueio.	Pode girar em cinco posições, dois cabos integrados com soquete M8 reto (código A, 3 pinos), para conexão do sensor de bloqueio e desbloqueio.	Pode girar em cinco posições	Pode ser girado em cinco posições, interruptor de codificador rotativo para codificação de ferramentas para 0-15 ferramentas. Projetado para máx. 0,15 A e 24 V.

Combinação COS G26-K e COS G26-A

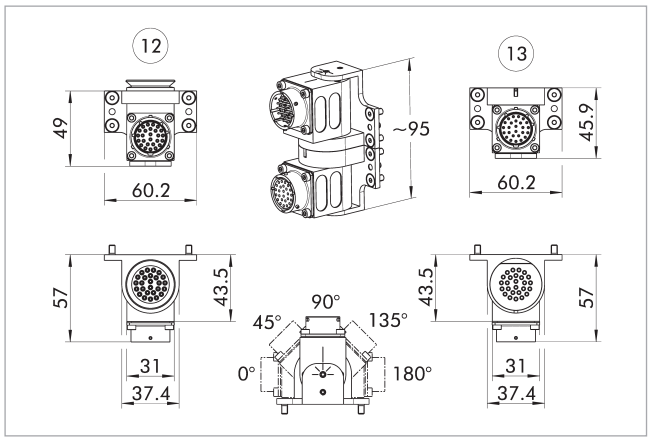

(12) Lado mestre

(13) Lado do adaptador

Possibilidades de combinação G26

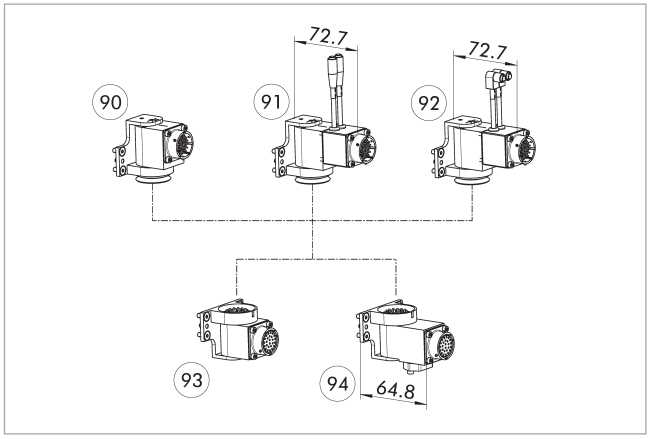

(90) COS G26-K

(91) COS G26W-K

(92) COS G26R-K

(93) COS G26-A

(94) COS G21-A

Atribuição de pinos para COS G26R-K e COS G26-A

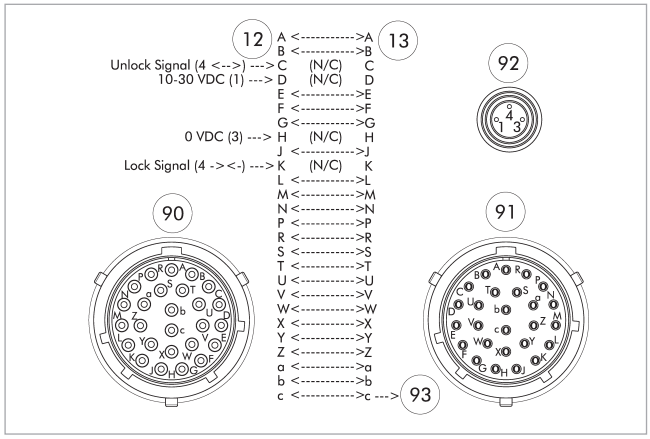

(12) Lado mestre

(13) Lado do adaptador

(90) Conector de trava de baioneta Amphenol PT, 26 pinos

(91) Soquete de trava de baioneta Amphenol PT, 26 pinos

(92) Soquete M8, codificação A, 3 pinos

(93) pino de guia

Atribuição de pinos para COS G26W-K e COS G26-A

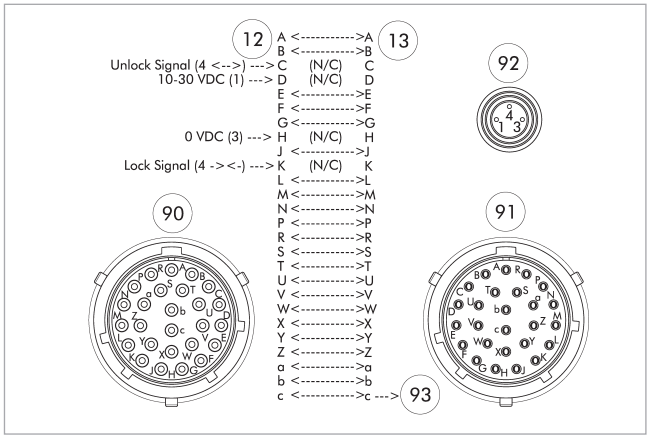

(12) Lado mestre

(13) Lado do adaptador

(90) Conector de trava de baioneta Amphenol PT, 26 pinos

(91) Soquete de trava de baioneta Amphenol PT, 26 pinos

(92) Soquete M8, codificação A, 3 pinos

(93) pino de guia

Atribuição de pinos para COS G26-K e COS G21-A

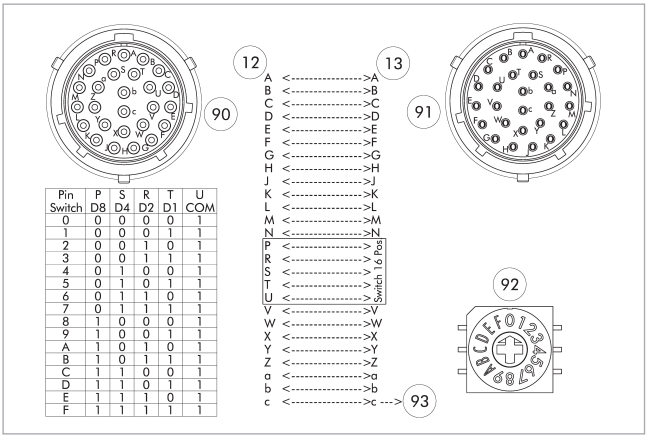

Pin Switch	P D8	S D4	R D2	T D1	U COM
0	0	0	0	0	1
1	0	0	0	1	1
2	0	0	1	0	1
3	0	0	1	1	1
4	0	1	0	0	1
5	0	1	0	1	1
6	0	1	1	0	1
7	0	1	1	1	1
8	1	0	0	0	1
9	1	0	0	1	1
A	1	0	1	0	1
B	1	0	1	1	1
C	1	1	0	0	1
D	1	1	0	1	1
E	1	1	1	0	1
F	1	1	1	1	1

(12) Lado mestre
(13) Lado do adaptador
(90) Conector de trava de baioneta Amphenol PT, 26 pinos
(91) Soquete de trava de baioneta Amphenol PT, 26 pinos
(92) Chave codificadora rotativa para codificação de ferramentas de 0-15 ferramentas.
(93) pino de guia

Atribuição de pinos para COS G26-K e COS G26-A

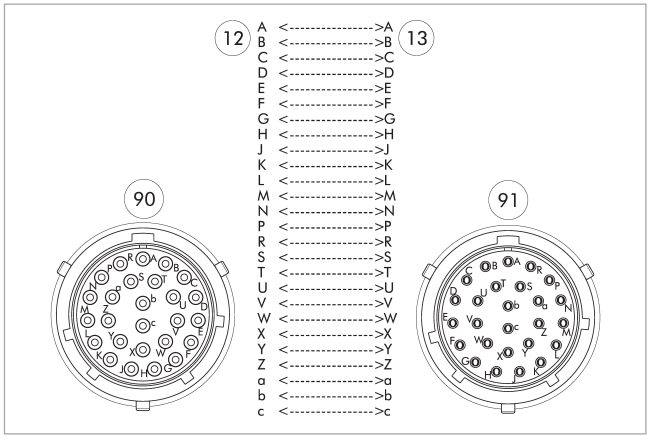

(12) Lado mestre
(13) Lado do adaptador
(90) Conector de trava de baioneta Amphenol PT, 26 pinos
(91) Soquete de trava de baioneta Amphenol PT, 26 pinos

Capa COS JPC-A

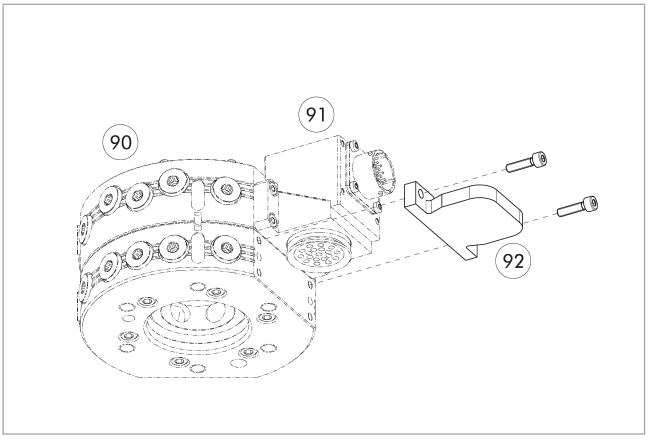

(90) Trocadores automáticos de ferramentas CPS
(91) Módulo opcional COS master
(92) Capa COS JPC-A

Descrição	ID	Adequado para
Capa		
COS JPC-A	*1584095*	Para muitos módulos elétricos com padrão de parafuso J

Conector de cabo/extensão de cabo

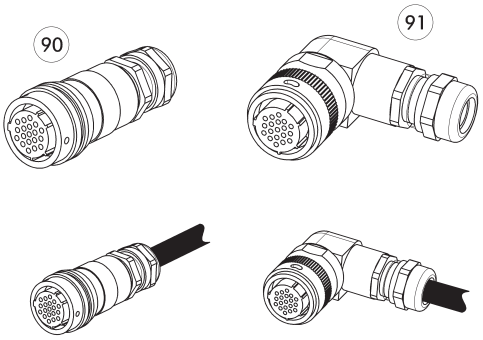

Outros comprimentos de cabo sob consulta.

(90) Plugue/soquete reto

(91) Conector/soquete angular

Descrição	ID	Comprimento	Observação
		[m]	
Conector do cabo angular, lado do robô			
KBU-B-W 26P	*0301296*		Baioneta, 26 pinos, soquete, angular
Conector do cabo angular, lado da ferramenta			
KST-B-W 26P	*0301297*		Baioneta, 26 pinos, conector, angular
Conector do cabo angular com cabo, lado do robô			
KA BW26B-L 26P-0300	*0302185*	3	Baioneta, 26 pinos, soquete, angular, cabo de 3 m, fios expostos
KA BW26B-L 26P-0500	*0302186*	5	Baioneta, 26 pinos, soquete, angular, cabo de 5 m, fios expostos
Conector do cabo angular com cabo, lado da ferramenta			
KA SW26B-L 26P-0300	*0302187*	3	Baioneta, 26 pinos, conector, angular, cabo de 3 m, fios expostos
Conector do cabo reto, lado do robô			
KBU-B-G 26P	*0301290*		Baioneta, 26 pinos, soquete, reto
Conector do cabo reto, lado da ferramenta			
KST-B-G 26P	*0301291*		Baioneta, 26 pinos, conector, reto
Conector do cabo reto com cabo, lado do robô			
KA BG26B-L 26P-0300	*0302192*	3	Baioneta, 26 pinos, soquete, reto, cabo de 3 m, fios expostos
KA BG26B-L 26P-0500	*0302193*	5	Baioneta, 26 pinos, soquete, reto, cabo de 5 m, fios expostos
Conector do cabo reto com cabo, lado da ferramenta			
KA SG26B-L 26P-0300	*0302184*	3	Baioneta, 26 pinos, conector, reto, cabo de 3 m, fios expostos

ⓘ Informações detalhadas e outros conectores do cabo podem ser encontrados em schunk.com



Dados técnicos

Descrição		COS GD4-K	COS GD4-A
ID		*1586557*	*1586556*
Adequado em		Cabeça de troca	Ferramenta
Diagrama de conexão do parafuso		J	J
Tipo de transmissão		Sinal	Sinal
Peso	[kg]	0.14	0.12
Temperatura ambiente mín./máx.	[°C]	5/60	5/60
Classe de proteção IP		IP64 (somente em estado acoplado)	IP64 (somente em estado acoplado)
Número de contatos de pinos		4	4
Corrente nominal	[A]	2	2
Tensão alternada	[V AC]	48	48
Tensão contínua	[V DC]	48	48
Conexão elétrica		Conector M12, codificado A, 4 pinos	Soquete M12, codificação A, 4 pinos
Conexão de saída		Pode ser girado radialmente	Pode ser girado radialmente
Propriedades especiais		Pode girar em cinco posições	Pode girar em cinco posições

Combinação COS GD4-K e COS GD4-A

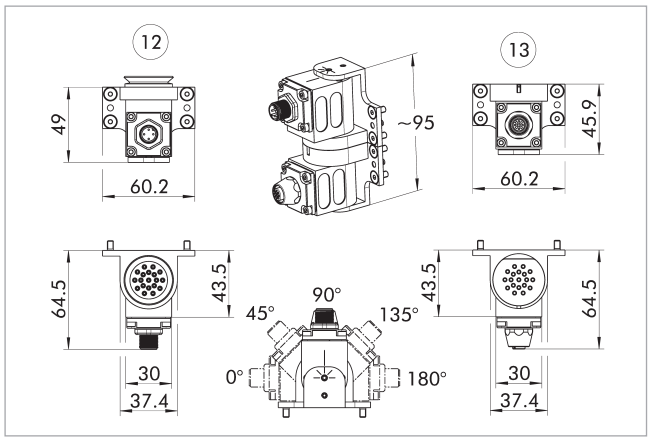

(12) Lado mestre

(13) Lado do adaptador

Atribuição de pinos para COS GD4-K e COS GD4-A

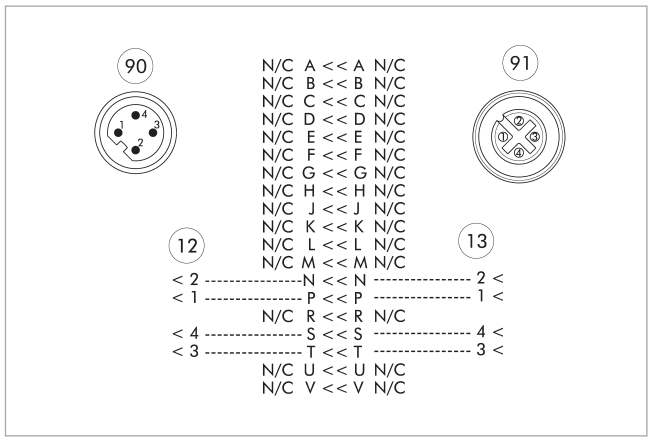

(12) Lado mestre

(13) Lado do adaptador

(90) Conector M12, codificado A, 4 pinos

(91) Soquete M12, codificação A, 4 pinos

Capa COS JPC-A

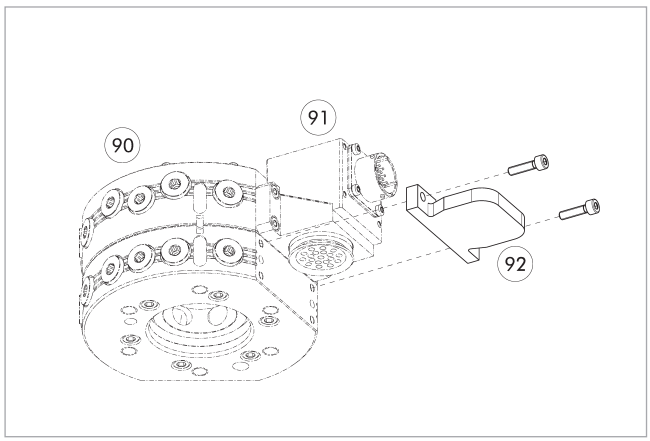

(90) Trocadores automáticos de ferramentas CPS

(91) Módulo opcional COS master

(92) Capa COS JPC-A

Descrição	ID	Adequado para
Capa		
COS JPC-A	*1584095*	Para muitos módulos elétricos com padrão de parafuso J



Dados técnicos

Descrição		COS GF19-K	COS GF19W-K	COS GF19-A	COS GF14-A
ID		*1586570*	*1586572*	*1586559*	*1586558*
Adequado em		Cabeça de troca	Cabeça de troca	Ferramenta	Ferramenta
Diagrama de conexão do parafuso		J	J	J	J
Tipo de transmissão		Sinal	Sinal	Sinal	Sinal
Peso	[kg]	0.13	0.17	0.12	0.14
Temperatura ambiente mín./máx.	[°C]	5/60	5/60	5/60	5/60
Classe de proteção IP		IP64 (somente em estado acoplado)	IP64 (somente em estado acoplado)	IP64 (somente em estado acoplado)	IP64 (somente em estado acoplado)
Número de contatos de pinos		19	15	19	14
Corrente nominal	[A]	3	3	3	3
Tensão alternada	[V AC]	30	30	30	30
Tensão contínua	[V DC]	30	30	30	30
Conexão elétrica		Conector M16, 19 pinos	Conector M16, 19 pinos	Soquete M16, 19 pinos	Soquete M16, 19 pinos
Conexão de saída		Pode ser girado radialmente	Pode ser girado radialmente	Pode ser girado radialmente	Pode ser girado radialmente
Propriedades especiais		Pode girar em cinco posições	Pode girar em cinco posições, dois cabos integrados com soquete M8 reto (código A, 3 pinos), para conexão do sensor de bloqueio e desbloqueio.	Pode girar em cinco posições	Pode ser girado em cinco posições, interruptor de codificador rotativo para codificação de ferramentas para 0-15 ferramentas. Projetado para máx. 0,15 A e 24 V.

Combinação COS GF19-K e COS GF19-A

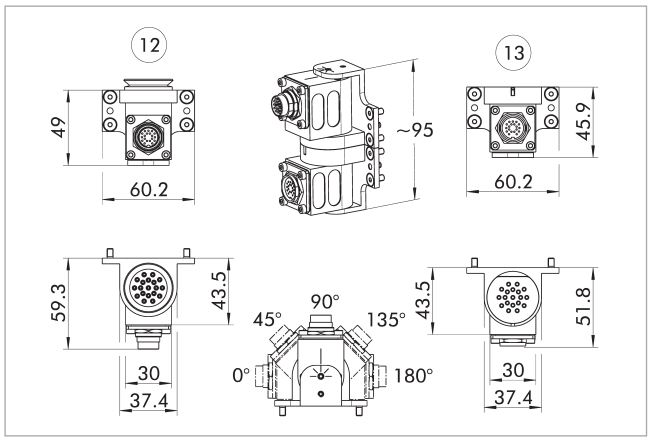

(12) Lado mestre
(13) Lado do adaptador

Possibilidades de combinação GF19

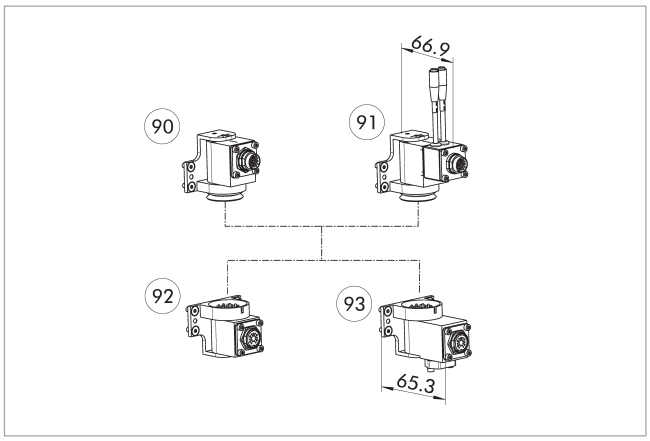

(90) COS GF19-K
(91) COS GF19W-K
(92) COS GF19-A
(93) COS GF14-A

Atribuição de pinos para COS GF19-K e COS GF19-A

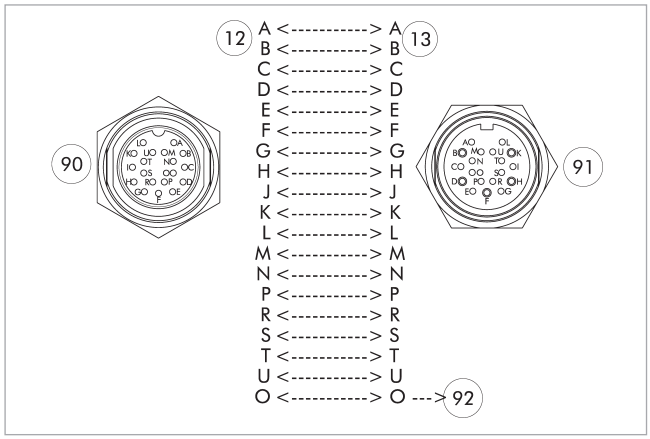

(12) Lado mestre
(13) Lado do adaptador
(90) Conector M16, 19 pinos
(91) Soquete M16, 19 pinos
(92) pino de guia

Atribuição de pinos para COS GF19-K e COS GF14-A

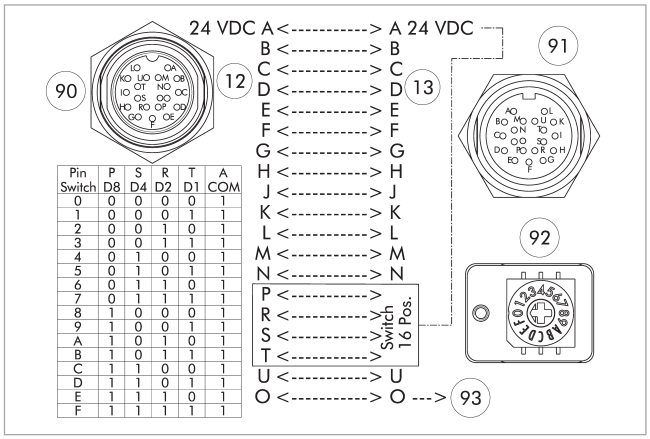

Pin Switch	P D8	S D4	R D2	T D1	A COM
0	0	0	0	0	1
1	0	0	0	1	1
2	0	0	1	0	1
3	0	0	1	1	1
4	0	1	0	0	1
5	0	1	0	1	1
6	0	1	1	0	1
7	0	1	1	1	1
8	1	0	0	0	1
9	1	0	0	1	1
A	1	0	1	0	1
B	1	0	1	1	1
C	1	1	0	0	1
D	1	1	0	1	1
E	1	1	1	0	1
F	1	1	1	1	1

(12) Lado mestre
(13) Lado do adaptador
(90) Conector M16, 19 pinos
(91) Soquete M16, 19 pinos
(92) Chave codificadora rotativa para codificação de ferramentas de 0-15 ferramentas.
(93) pino de guia

Atribuição de pinos para COS GF19W-K e COS GF19-A

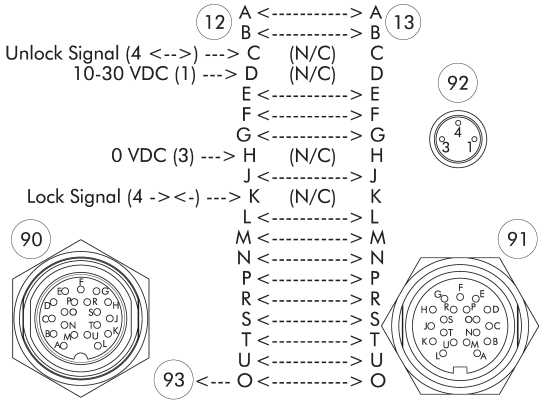

(12) Lado mestre
(13) Lado do adaptador
(90) Conector M16, 19 pinos
(91) Soquete M16, 19 pinos
(92) Soquete M8, codificação A, 3 pinos
(93) pino de guia

Capa COS JPC-A

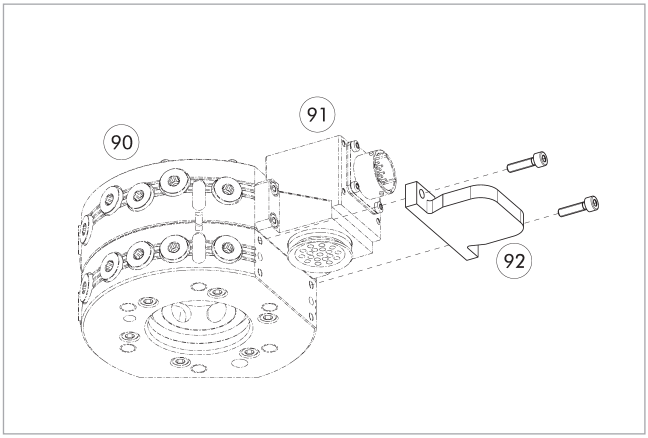

(90) Trocadores automáticos de ferramentas CPS
(91) Módulo opcional COS master
(92) Capa COS JPC-A

Descrição	ID	Adequado para
Capa		
COS JPC-A	*1584095*	Para muitos módulos elétricos com padrão de parafuso J

Conector de cabo/extensão de cabo

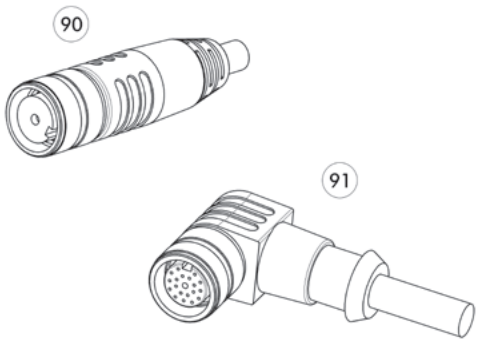

90 Conector/soquete reto com cabo de extensão

91 Conector/soquete angular com cabo de extensão

Descrição	ID	Comprimento	Observação
		[m]	
Conector do cabo angular, lado do robô			
KBU-19F-W 19P	*1316879*		Conector fêmea M16 de 19 pinos, angulado, com contato para solda
Conector do cabo angular, lado da ferramenta			
KST-19F-W 19P	*1316873*		Conector macho M16 de 19 pinos, angulado, com contato para solda
Conector do cabo angular com cabo, lado do robô			
KA BW19F-L 19P-0500	*0302172*	5	M16, 19 pinos, soquete, angular, cabo de 5 m, fios expostos
KA BW19F-L 19P-1000	*0302173*	10	M16, 19 pinos, soquete, angular, cabo de 10 m, fios expostos
Conector do cabo angular com cabo, lado da ferramenta			
KA SW19F-L 19P-0300	*0302175*	3	M16, 19 pinos, conector, angular, cabo de 3 m, fios expostos
Conector do cabo reto, lado do robô			
KBU-19F-G 19P	*1351134*		Conector fêmea M16 de 19 pinos, reto, com contato para solda.
Conector do cabo reto, lado da ferramenta			
KST-19F-G 19P	*1351135*		Conector macho M16 de 19 pinos, reto, com contato para solda.
Conector do cabo reto com cabo, lado do robô			
KA BG19F-L 19P-0500	*0302170*	5	M16, 19 pinos, soquete, reto, cabo de 5 m, fios expostos
KA BG19F-L 19P-1000	*0302171*	10	M16, 19 pinos, soquete, reto, cabo de 10 m, fios expostos
Conector do cabo reto com cabo, lado da ferramenta			
KA SG19F-L 19P-0300	*0302174*	3	M16, 19 pinos, conector, reto, cabo de 3 m, fios expostos

ⓘ Informações detalhadas e outros conectores do cabo podem ser encontrados em schunk.com



Dados técnicos

Descrição		COS K19-K	COS K19P-K	COS K19W-K	COS K19-KIT-K	COS K19-A	COS K19-KIT-A
ID		*1586384*	*1586389*	*1586394*	*1586387*	*1586381*	*1586386*
Adequado em		Cabeça de troca	Cabeça de troca	Cabeça de troca	Cabeça de troca	Ferramenta	Ferramenta
Diagrama de conexão do parafuso		K	K	K	K	K	K
Tipo de transmissão		Sinal	Sinal	Sinal	Sinal	Sinal	Sinal
Peso	[kg]	0.1	0.12	0.11	0.1	0.11	0.11
Temperatura ambiente mín./máx.	[°C]	5/60	5/60	5/60	5/60	5/60	5/60
Classe de proteção IP		IP64 (somente em estado acoplado)	IP64 (somente em estado acoplado)	IP64 (somente em estado acoplado)	IP64 (somente em estado acoplado)	IP64 (somente em estado acoplado)	IP64 (somente em estado acoplado)
Número de contatos de pinos		19	15	15	19	19	19
Corrente nominal	[A]	3	3	3	3	3	3
Tensão alternada	[V AC]	50	50	50	250	50	250
Tensão contínua	[V DC]	50	50	50	250	50	250
Conexão elétrica		Conector de trava de baioneta Amphenol PT, 19 pinos	Conector de trava de baioneta Amphenol PT, 19 pinos	Conector de trava de baioneta Amphenol PT, 19 pinos		Soquete de trava de baioneta Amphenol PT, 19 pinos	
Conexão de saída		radial	radial	radial		radial	
Conexão elétrica					Prensa-cabo M16 para Ø 5 – 10 mm		Prensa-cabo M16 para Ø 5 – 10 mm
Propriedades especiais			Dois soquetes (código A, 3 pinos) integrados na carcaça do módulo para conexão do sensor de bloqueio e desbloqueio.	Dois cabos integrados com soquete M8 reto (codificação A, 3 pinos), para conexão do sensor de bloqueio e desbloqueio.	O KIT possui um acessório adicional com diversas opções de saída. Soldagem direta dos fios do cabo ao bloco de pinos.		O KIT possui um acessório adicional com diversas opções de saída. Soldagem direta dos fios do cabo ao bloco de pinos.

Descrição		COS K14-A
ID		*1586379*
Adequado em		Ferramenta
Diagrama de conexão do parafuso		K
Tipo de transmissão		Sinal
Peso	[kg]	0.11
Temperatura ambiente mín./máx.	[°C]	5/60
Classe de proteção IP		IP64 (somente em estado acoplado)
Número de contatos de pinos		14
Corrente nominal	[A]	3
Tensão alternada	[V AC]	50
Tensão contínua	[V DC]	50
Conexão elétrica		Soquete de trava de baioneta Amphenol PT, 19 pinos
Conexão de saída		radial
Propriedades especiais		Chave codificadora rotativa para codificação de ferramentas de 0 – 15 ferramentas. Projetado para máx. 0,15 A e 24 V.

Combinação COS K19-K e COS K19-A

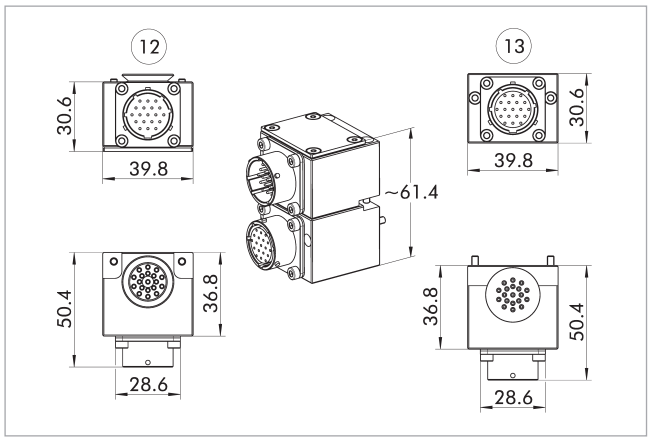

(12) Lado mestre
(13) Lado do adaptador

Combinação COS K19-Kit-K e COS K19-Kit-A

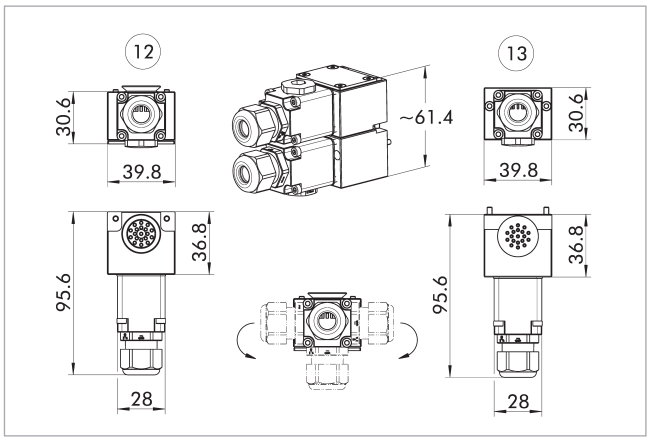

(12) Lado mestre
(13) Lado do adaptador

Possibilidades de combinação K19

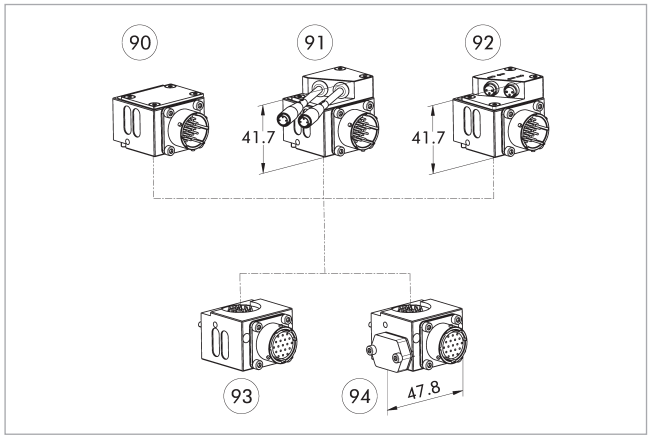

(90) COS K19-K
(91) COS K19W-K
(92) COS K19P-K
(93) COS K19-A
(94) COS K14-A

Atribuição de pinos para COS K19-K e COS K14-A

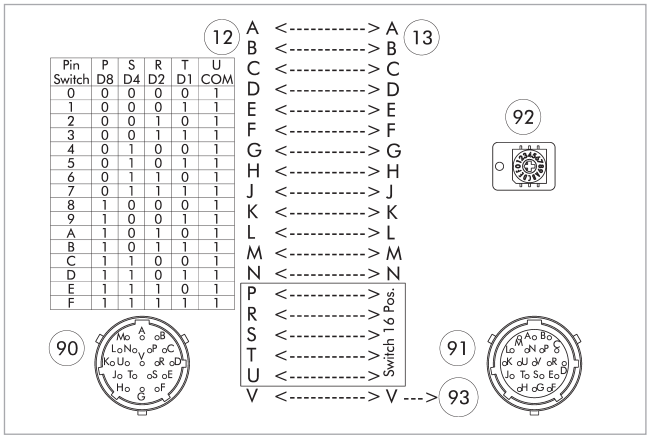

Pin Switch	P D8	S D4	R D2	T D1	U COM
0	0	0	0	0	1
1	0	0	0	1	1
2	0	0	1	0	1
3	0	0	1	1	1
4	0	1	0	0	1
5	0	1	0	1	1
6	0	1	1	0	1
7	0	1	1	1	1
8	1	0	0	0	1
9	1	0	0	1	1
A	1	0	1	0	1
B	1	0	1	1	1
C	1	1	0	0	1
D	1	1	0	1	1
E	1	1	1	0	1
F	1	1	1	1	1

(12) Lado mestre
(13) Lado do adaptador
(90) Conector de trava de baioneta Amphenol PT, 19 pinos
(91) Soquete de trava de baioneta Amphenol PT, 19 pinos
(92) Chave codificadora rotativa para codificação de ferramentas de 0-15 ferramentas.
(93) pino de guia

Atribuição de pinos para COS K19-K e COS K19-A

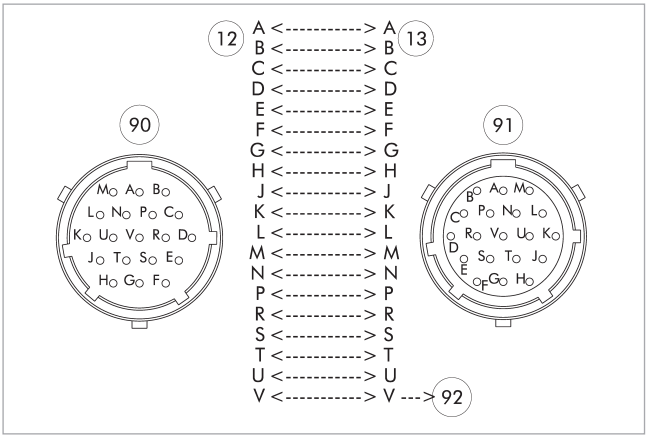

(12) Lado mestre
(13) Lado do adaptador
(90) Conector de trava de baioneta Amphenol PT, 19 pinos
(91) Soquete de trava de baioneta Amphenol PT, 19 pinos
(92) pino de guia

Atribuição de pinos para COS K19W-K e COS K19-A

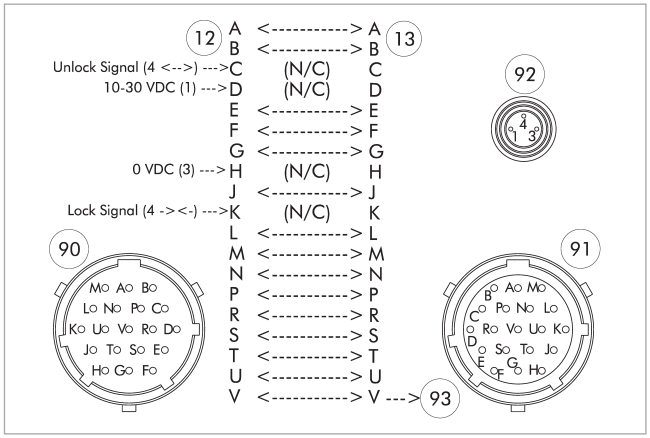

(12) Lado mestre
(13) Lado do adaptador
(90) Conector de trava de baioneta Amphenol PT, 19 pinos
(91) Soquete de trava de baioneta Amphenol PT, 19 pinos
(92) Soquete M8, codificação A, 3 pinos
(93) pino de guia

Capa COS KPC-A

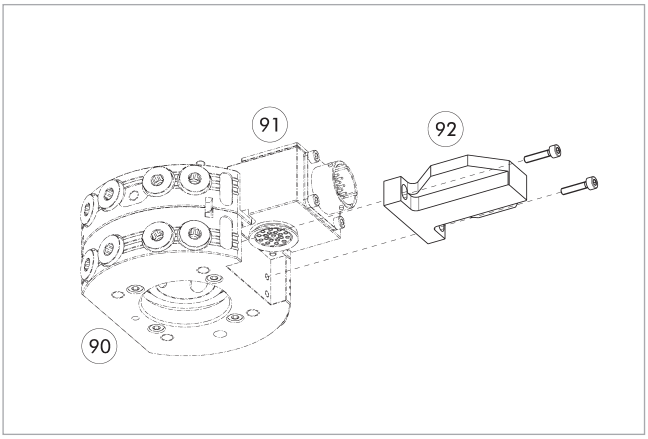

(90) Trocadores automáticos de ferramentas CPS
(91) Módulo opcional COS master
(92) Capa COS KPC-A

Descrição	ID	Adequado para
Capa		
COS KPC-A	*1585142*	Muitos módulos elétricos com padrão de parafuso K

Conector de cabo/extensão de cabo

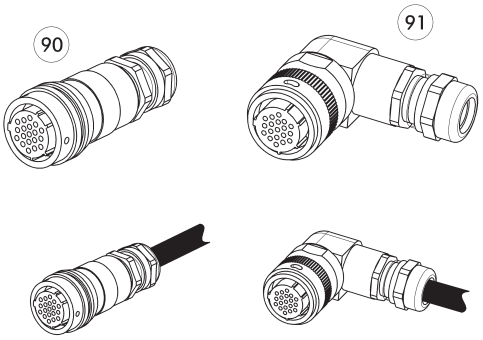

Outros comprimentos de cabo sob consulta.

(90) Plugue/soquete reto

(91) Conector/soquete angular

Descrição	ID	Comprimento	Observação
		[m]	
Conector do cabo angular, lado do robô			
KBU-B-W 19P	*0301294*		Baioneta, 19 pinos, soquete (fêmea), angular
Conector do cabo angular, lado da ferramenta			
KST-B-W 19P	*0301295*		Baioneta, 19 pinos, conector (macho), angular
Conector do cabo angular com cabo, lado do robô			
KA BW19B-L 19P-0300	*0302179*	3	Baioneta, 19 pinos, soquete, angular, cabo de 3 m, fios expostos
KA BW19B-L 19P-0500	*0302190*	5	Baioneta, 19 pinos, soquete, angular, cabo de 5 m, fios expostos
Conector do cabo angular com cabo, lado da ferramenta			
KA SW19B-L 19P-0300	*0302191*	3	Baioneta, 19 pinos, conector, angular, cabo de 3 m, fios expostos
Conector do cabo reto, lado do robô			
KBU-B-G 19P	*0301283*		Baioneta, 19 pinos, soquete, reto
Conector do cabo reto, lado da ferramenta			
KST-B-G 19P	*0301284*		Baioneta, 19 pinos, conector, reto
Conector do cabo reto com cabo, lado do robô			
KA BG19B-L 19P-0300	*0302176*	3	Baioneta, 19 pinos, soquete, reto, cabo de 3 m, fios expostos
KA BG19B-L 19P-0500	*0302177*	5	Baioneta, 19 pinos, soquete, reto, cabo de 5 m, fios expostos
Conector do cabo reto com cabo, lado da ferramenta			
KA SG19B-L 19P-0300	*0302178*	3	Baioneta, 19 pinos, conector, reto, cabo de 3 m, fios expostos

ⓘ Informações detalhadas e outros conectores do cabo podem ser encontrados em schunk.com

COS K26
Módulos de passagem



Dados técnicos

Descrição		COS K26-K	COS K26P-K	COS K26-A	COS K21-A
ID		*1586398*	*1586410*	*1586397*	*1586395*
Adequado em		Cabeça de troca	Cabeça de troca	Ferramenta	Ferramenta
Diagrama de conexão do parafuso		K	K	K	K
Tipo de transmissão		Sinal	Sinal	Sinal	Sinal
Peso	[kg]	0.1	0.13	0.11	0.11
Temperatura ambiente mín./máx.	[°C]	5/60	5/60	5/60	5/60
Classe de proteção IP		IP64 (somente em estado acoplado)	IP64 (somente em estado acoplado)	IP64 (somente em estado acoplado)	IP64 (somente em estado acoplado)
Número de contatos de pinos		26	22	26	21
Corrente nominal	[A]	3	3	3	3
Tensão alternada	[V AC]	50	50	50	50
Tensão contínua	[V DC]	50	50	50	50
Conexão elétrica		Conector de trava de baioneta Amphenol PT, 26 pinos	Conector de trava de baioneta Amphenol PT, 26 pinos	Soquete de trava de baioneta Amphenol PT, 26 pinos	Soquete de trava de baioneta Amphenol PT, 26 pinos
Conexão de saída		radial	radial	radial	radial
Propriedades especiais			Dois soquetes (código A, 3 pinos) integrados na carcaça do módulo para conexão do sensor de bloqueio e desbloqueio.		Chave codificadora rotativa para codificação de ferramentas de 0 – 15 ferramentas. Projetado para máx. 0,15 A e 24 V.

Combinação COS K26-K e COS K26-A

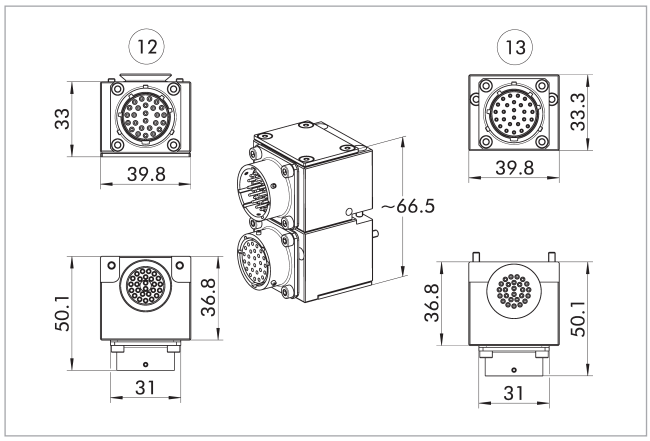

(12) Lado mestre

(13) Lado do adaptador

Possibilidades de combinação K26

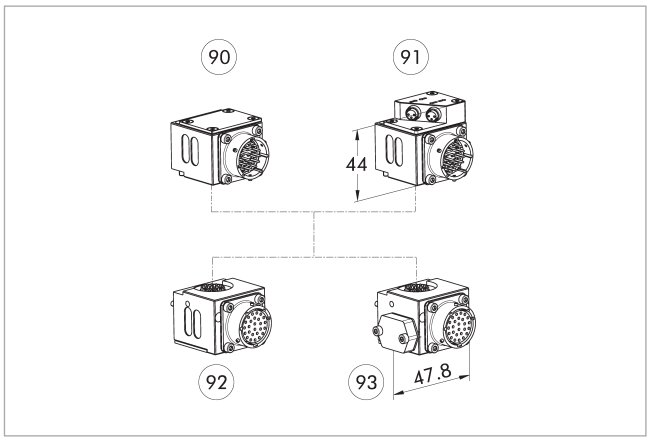

(90) COS K26-K

(91) COS K26P-K

(92) COS K26-A

(93) COS K21-A

Atribuição de pinos para COS K26P-K e COS K26-A

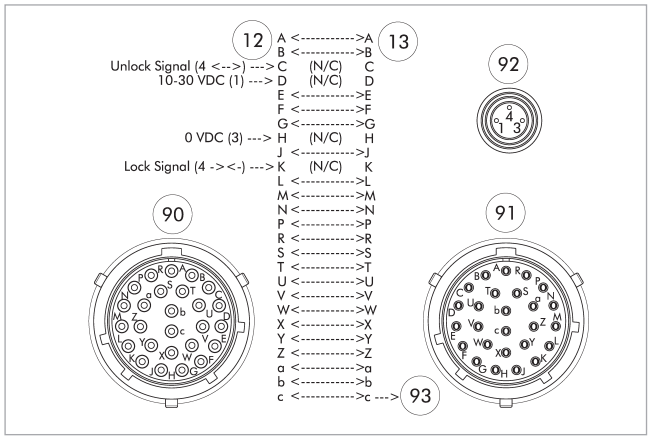

(12) Lado mestre

(13) Lado do adaptador

(90) Conector de trava de baioneta Amphenol PT, 26 pinos

(91) Soquete de trava de baioneta Amphenol PT, 26 pinos

(92) Soquete M8, codificação A, 3 pinos

(93) pino de guia

Atribuição de pinos para COS K26-K e COS K21-A

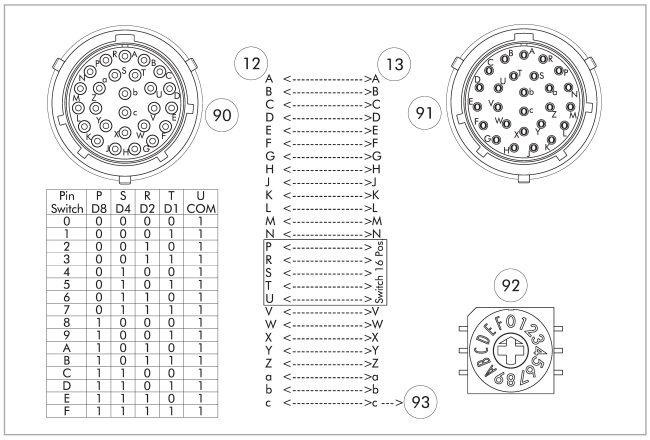

Pin Switch	P D8	S D4	R D2	T D1	U COM
0	0	0	0	0	1
1	0	0	0	1	1
2	0	0	1	0	1
3	0	0	1	1	1
4	0	1	0	0	1
5	0	1	0	1	1
6	0	1	1	0	1
7	0	1	1	1	1
8	1	0	0	0	1
9	1	0	0	1	1
A	1	0	1	0	1
B	1	0	1	1	1
C	1	1	0	0	1
D	1	1	0	1	1
E	1	1	1	0	1
F	1	1	1	1	1

(12) Lado mestre

(13) Lado do adaptador

(90) Conector de trava de baioneta Amphenol PT, 26 pinos

(91) Soquete de trava de baioneta Amphenol PT, 26 pinos

(92) Chave codificadora rotativa para codificação de ferramentas de 0-15 ferramentas.

(93) pino de guia

Atribuição de pinos para COS K26-K com COS K26-A

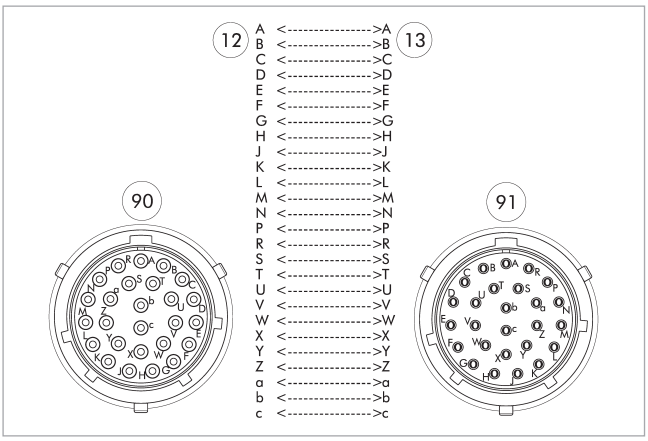

(12) Lado mestre

(13) Lado do adaptador

(90) Conector de trava de baioneta Amphenol PT, 26 pinos

(91) Soquete de trava de baioneta Amphenol PT, 26 pinos

Capa COS KPC-A

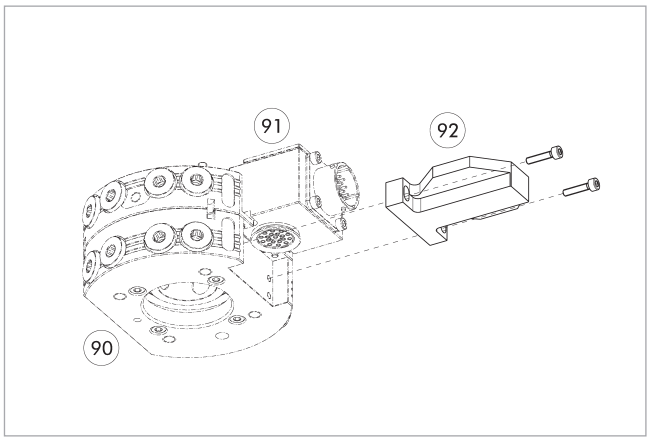

(90) Trocadores automáticos de ferramentas CPS

(91) Módulo opcional COS master

(92) Capa COS KPC-A

Descrição	ID	Adequado para
Capa		
COS KPC-A	*1585142*	Muitos módulos elétricos com padrão de parafuso K

Conector de cabo/extensão de cabo

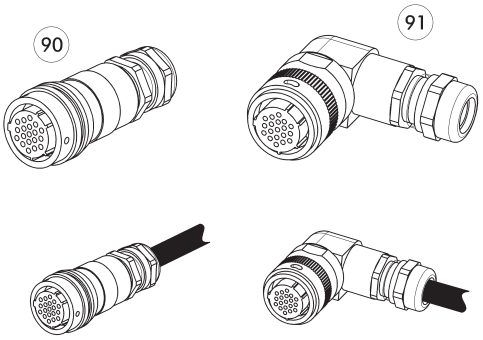

Outros comprimentos de cabo sob consulta.

(90) Plugue/soquete reto

(91) Conector/soquete angular

Descrição	ID	Comprimento	Observação
		[m]	
Conector do cabo angular, lado do robô			
KBU-B-W 26P	*0301296*		Baioneta, 26 pinos, soquete, angular
Conector do cabo angular, lado da ferramenta			
KST-B-W 26P	*0301297*		Baioneta, 26 pinos, conector, angular
Conector do cabo angular com cabo, lado do robô			
KA BW26B-L 26P-0300	*0302185*	3	Baioneta, 26 pinos, soquete, angular, cabo de 3 m, fios expostos
KA BW26B-L 26P-0500	*0302186*	5	Baioneta, 26 pinos, soquete, angular, cabo de 5 m, fios expostos
Conector do cabo angular com cabo, lado da ferramenta			
KA SW26B-L 26P-0300	*0302187*	3	Baioneta, 26 pinos, conector, angular, cabo de 3 m, fios expostos
Conector do cabo reto, lado do robô			
KBU-B-G 26P	*0301290*		Baioneta, 26 pinos, soquete, reto
Conector do cabo reto, lado da ferramenta			
KST-B-G 26P	*0301291*		Baioneta, 26 pinos, conector, reto
Conector do cabo reto com cabo, lado do robô			
KA BG26B-L 26P-0300	*0302192*	3	Baioneta, 26 pinos, soquete, reto, cabo de 3 m, fios expostos
KA BG26B-L 26P-0500	*0302193*	5	Baioneta, 26 pinos, soquete, reto, cabo de 5 m, fios expostos
Conector do cabo reto com cabo, lado da ferramenta			
KA SG26B-L 26P-0300	*0302184*	3	Baioneta, 26 pinos, conector, reto, cabo de 3 m, fios expostos

ⓘ Informações detalhadas e outros conectores do cabo podem ser encontrados em schunk.com



Dados técnicos

Descrição		COS KF19-K	COS KF19P-K	COS KF19-A	COS KF14-A
ID		*1586452*	*1586453*	*1586451*	*1586429*
Adequado em		Cabeça de troca	Cabeça de troca	Ferramenta	Ferramenta
Diagrama de conexão do parafuso		K	K	K	K
Tipo de transmissão		Sinal	Sinal	Sinal	Sinal
Peso	[kg]	0.1	0.12	0.11	0.11
Temperatura ambiente mín./máx.	[°C]	5/60	5/60	5/60	5/60
Classe de proteção IP		IP64 (somente em estado acoplado)	IP64 (somente em estado acoplado)	IP64 (somente em estado acoplado)	IP64 (somente em estado acoplado)
Número de contatos de pinos		19	15	19	14
Corrente nominal	[A]	3	3	3	3
Tensão alternada	[V AC]	30	30	30	30
Tensão contínua	[V DC]	30	30	30	30
Conexão elétrica		Conector M16, 19 pinos	Conector M16, 19 pinos	Soquete M16, 19 pinos	Soquete M16, 19 pinos
Conexão de saída		radial	radial	radial	radial
Propriedades especiais			Dois soquetes (código A, 3 pinos) integrados na carcaça do módulo para conexão do sensor de bloqueio e desbloqueio.		Chave codificadora rotativa para codificação de ferramentas de 0 – 15 ferramentas. Projetado para máx. 0,15 A e 24 V.

Combinação COS KF19-K e COS KF19-A

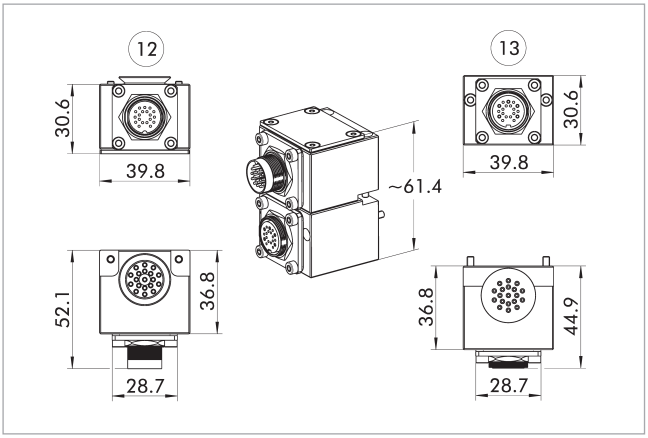

(12) Lado mestre
(13) Lado do adaptador

Possibilidades de combinação KF19

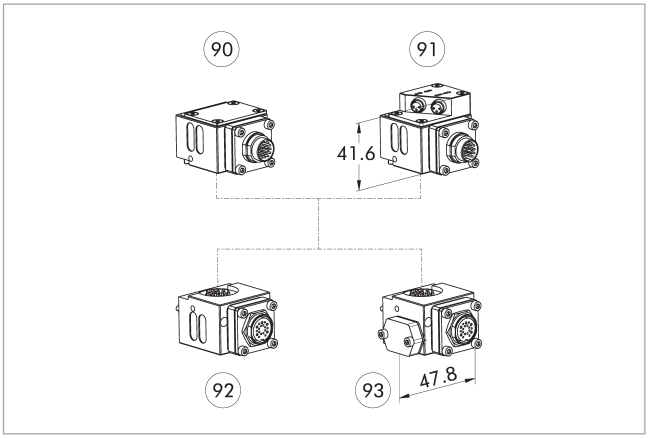

(90) COS KF19-K
(91) COS KF19P-K
(92) COS KF19-A
(93) COS KF14-A

Atribuição de pinos para COS KF19-K e COS KF19-A

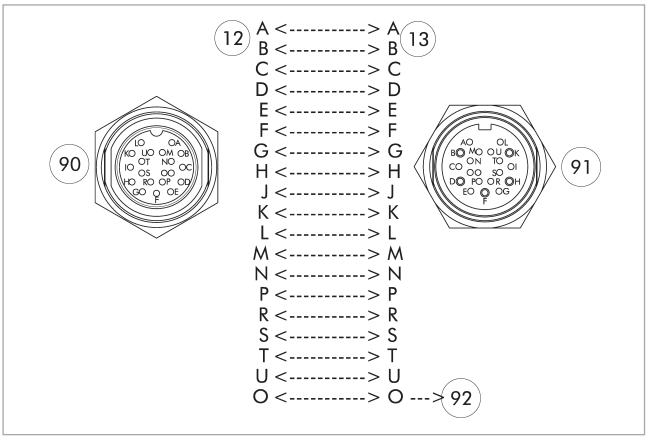

(12) Lado mestre
(13) Lado do adaptador
(90) Soquete M16, 19 pinos
(91) Soquete M16, 19 pinos
(92) pino de guia

Atribuição de pinos para COS KF19P-K e COS KF19-A

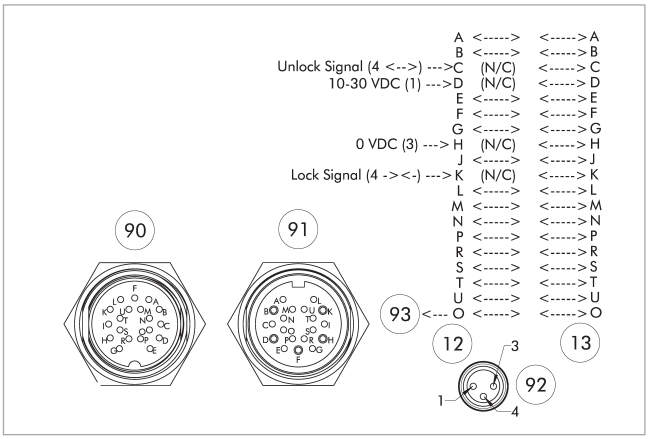

(12) Lado mestre
(13) Lado do adaptador
(90) Conector M16, 19 pinos
(91) Soquete M16, 19 pinos
(92) Soquete M8, codificação A, 3 pinos
(93) pino de guia

Atribuição de pinos para COS KF19-K e COS KF14-A

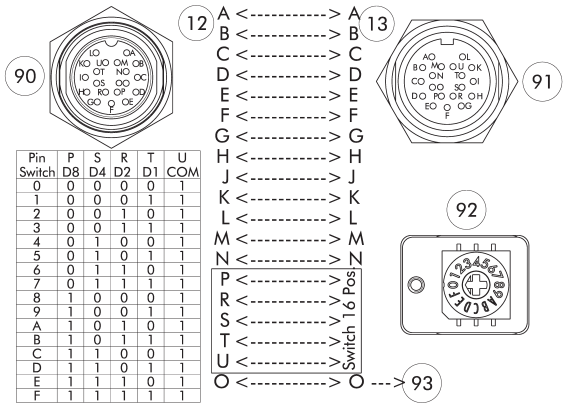

Pin Switch	P D8	S D4	R D2	T D1	U COM
0	0	0	0	0	1
1	0	0	0	1	1
2	0	0	1	0	1
3	0	0	1	1	1
4	0	1	0	0	1
5	0	1	0	1	1
6	0	1	1	0	1
7	0	1	1	1	1
8	1	0	0	0	1
9	1	0	0	1	1
A	1	0	1	0	1
B	1	0	1	1	1
C	1	1	0	0	1
D	1	1	0	1	1
E	1	1	1	0	1
F	1	1	1	1	1

(12) Lado mestre
(13) Lado do adaptador
(90) Conector M16, 19 pinos
(91) Soquete M16, 19 pinos
(92) Chave codificadora rotativa para codificação de ferramentas de 0–15 ferramentas.
(93) pino de guia

Capa COS KPC-A

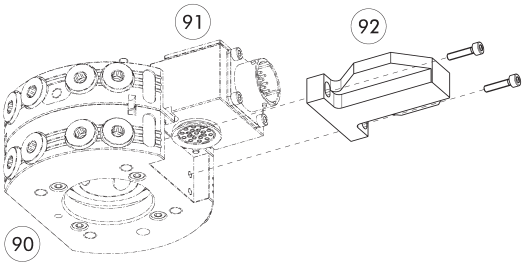

(90) Trocadores automáticos de ferramentas CPS
(91) Módulo opcional COS master
(92) Capa COS KPC-A

Descrição	ID	Adequado para
Capa		
COS KPC-A	*1585142*	Muitos módulos elétricos com padrão de parafuso K

Conector de cabo/extensão de cabo

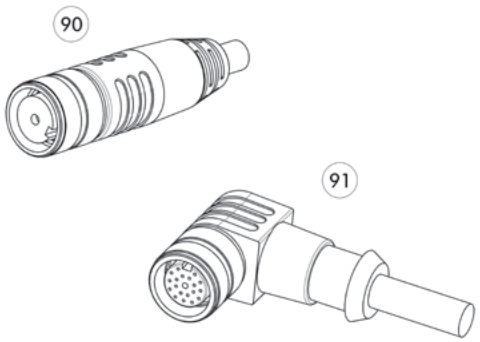

90 Conector/soquete reto com cabo de extensão

91 Conector/soquete angular com cabo de extensão

Descrição	ID	Comprimento	Observação
		[m]	
Conector do cabo angular, lado do robô			
KBU-19F-W 19P	*1316879*		Conector fêmea M16 de 19 pinos, angulado, com contato para solda
Conector do cabo angular, lado da ferramenta			
KST-19F-W 19P	*1316873*		Conector macho M16 de 19 pinos, angulado, com contato para solda
Conector do cabo angular com cabo, lado do robô			
KA BW19F-L 19P-0500	*0302172*	5	M16, 19 pinos, soquete, angular, cabo de 5 m, fios expostos
KA BW19F-L 19P-1000	*0302173*	10	M16, 19 pinos, soquete, angular, cabo de 10 m, fios expostos
Conector do cabo angular com cabo, lado da ferramenta			
KA SW19F-L 19P-0300	*0302175*	3	M16, 19 pinos, conector, angular, cabo de 3 m, fios expostos
Conector do cabo reto, lado do robô			
KBU-19F-G 19P	*1351134*		Conector fêmea M16 de 19 pinos, reto, com contato para solda.
Conector do cabo reto, lado da ferramenta			
KST-19F-G 19P	*1351135*		Conector macho M16 de 19 pinos, reto, com contato para solda.
Conector do cabo reto com cabo, lado do robô			
KA BG19F-L 19P-0500	*0302170*	5	M16, 19 pinos, soquete, reto, cabo de 5 m, fios expostos
KA BG19F-L 19P-1000	*0302171*	10	M16, 19 pinos, soquete, reto, cabo de 10 m, fios expostos
Conector do cabo reto com cabo, lado da ferramenta			
KA SG19F-L 19P-0300	*0302174*	3	M16, 19 pinos, conector, reto, cabo de 3 m, fios expostos

ⓘ Informações detalhadas e outros conectores do cabo podem ser encontrados em schunk.com



Dados técnicos

Descrição		COS R12-K	COS R12-A
ID		*1586438*	*1586432*
Adequado em		Cabeça de troca	Ferramenta
Diagrama de conexão do parafuso		J	J
Tipo de transmissão		Sinal	Sinal
Peso	[kg]	0.11	0.1
Temperatura ambiente mín./máx.	[°C]	5/60	5/60
Classe de proteção IP		IP64 (somente em estado acoplado)	IP64 (somente em estado acoplado)
Número de contatos de pinos		12	12
Corrente nominal	[A]	2	2
Tensão alternada	[V AC]	30	30
Tensão contínua	[V DC]	30	30
Conexão elétrica		Conector M12, codificado A, 12 pinos	Soquete M12, codificação A, 12 pinos
Conexão de saída		radial	radial

Combinação COS R12-K e COS R12-A

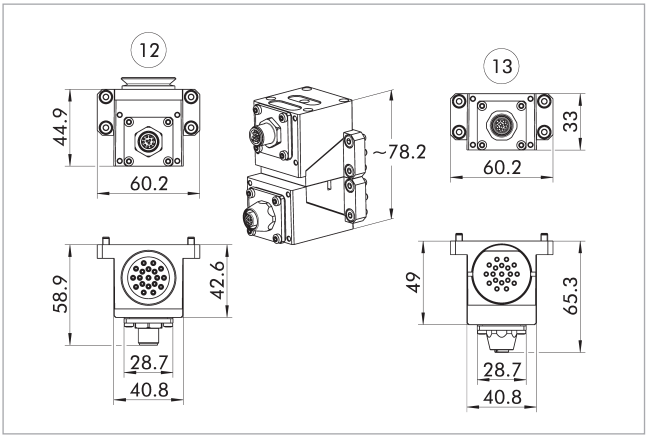

(12) Lado mestre

(13) Lado do adaptador

Atribuição de pinos para COS R12-K com COS R12-A

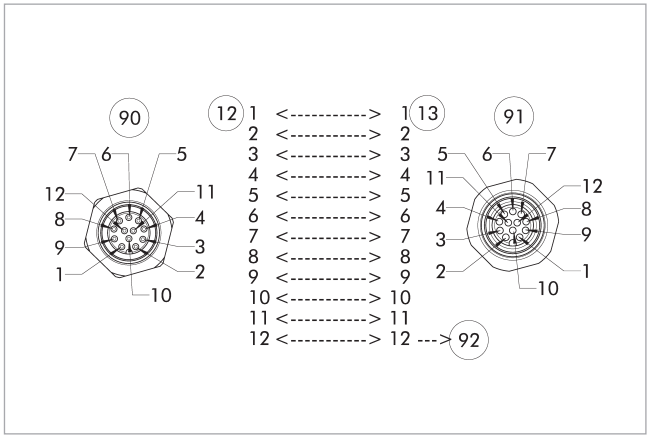

(12) Lado mestre

(13) Lado do adaptador

(90) Conector M12, codificado A, 12 pinos

(91) Soquete M12, codificação A, 12 pinos

(92) pino de guia

Capa COS JPC-A

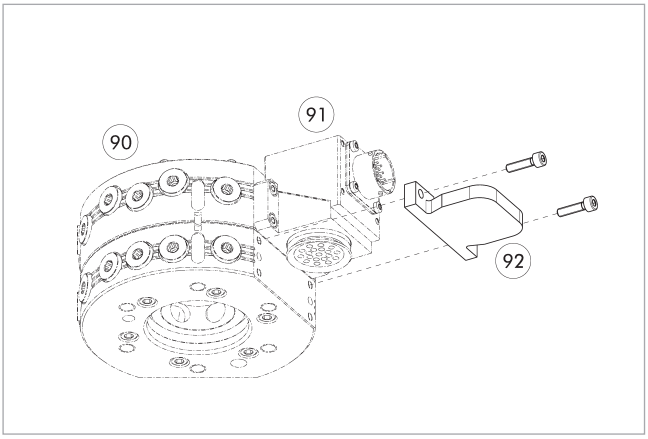

(90) Trocadores automáticos de ferramentas CPS

(91) Módulo opcional COS master

(92) Capa COS JPC-A

Descrição	ID	Adequado para
Capa		
COS JPC-A	*1584095*	Para muitos módulos elétricos com padrão de parafuso J

Conector de cabo/extensão de cabo

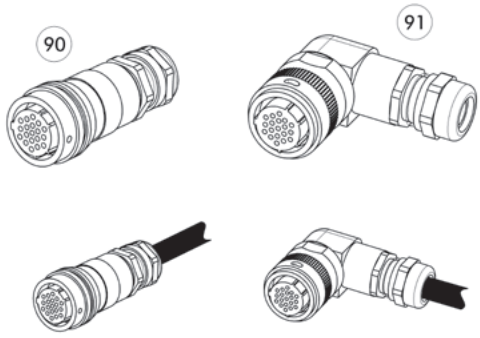

Outros comprimentos de cabo sob consulta.

(90) Plugue/soquete reto

(91) Conector/soquete angular

Descrição	ID	Observação
Extensão de cabo		
KA BG12-L 12P-0500	*1324328*	M12, 12 pinos, soquete, reto, cabo de 5 m, fios expostos
KA BW12-L 12P-0500	*1439564*	M12, 12 pinos, soquete, angular, cabo de 5 m, fios expostos
KA SG12-L 12P-0500	*1324332*	M12, 12 pinos, conector, reto, cabo de 5 m, fios expostos
KA SW12-L 12P-0500	*1439565*	M12, 12 pinos, conector, angular, cabo de 5 m, fios expostos



Dados técnicos

Descrição		COS R19-K	COS R19R-K	COS R19W-K	COS R19-KIT-K	COS R19-A	COS R19-KIT-A
ID		*1586443*	*1586448*	*1586472*	*1586446*	*1586442*	*1586445*
Adequado em		Cabeça de troca	Cabeça de troca	Cabeça de troca	Cabeça de troca	Ferramenta	Ferramenta
Diagrama de conexão do parafuso		J	J	J	J	J	J
Tipo de transmissão		Sinal	Sinal	Sinal	Sinal	Sinal	Sinal
Peso	[kg]	0.11	0.12	0.12	0.2	0.1	0.14
Temperatura ambiente mín./máx.	[°C]	5/60	5/60	5/60	5/60	5/60	5/60
Classe de proteção IP		IP64 (somente em estado acoplado)	IP64 (somente em estado acoplado)	IP64 (somente em estado acoplado)	IP64 (somente em estado acoplado)	IP64 (somente em estado acoplado)	IP64 (somente em estado acoplado)
Número de contatos de pinos		19	15	15	19	19	19
Corrente nominal	[A]	5	5	5	5	5	5
Tensão alternada	[V AC]	250	250	250	250	250	250
Tensão contínua	[V DC]	250	250	250	250	250	250
Conexão elétrica		Conector de trava de baioneta Amphenol PT, 19 pinos	Conector de trava de baioneta Amphenol PT, 19 pinos	Conector de trava de baioneta Amphenol PT, 19 pinos		Soquete de trava de baioneta Amphenol PT, 19 pinos	
Conexão de saída		radial	radial	radial		radial	
Conexão elétrica					Prensa-cabo M16 para Ø 5 – 10 mm		Prensa-cabo M16 para Ø 5 – 10 mm
Propriedades especiais			Dois cabos integrados com soquete M8 em ângulo reto (codificação A, 3 pinos), para conexão do sensor de bloqueio e desbloqueio.	Dois cabos integrados com soquete M8 reto (codificação A, 3 pinos), para conexão do sensor de bloqueio e desbloqueio.	O KIT possui um acessório adicional com diversas opções de saída. Soldagem direta dos fios do cabo ao bloco de pinos.		O KIT possui um acessório adicional com diversas opções de saída. Soldagem direta dos fios do cabo ao bloco de pinos.

Descrição		COS R14-A	COS R13-A
ID		*1586440*	*1586407*
Adequado em		Ferramenta	Ferramenta
Diagrama de conexão do parafuso		J	J
Tipo de transmissão		Sinal	Sinal
Peso	[kg]	0.11	0.11
Temperatura ambiente mín./máx.	[°C]	5/60	5/60
Classe de proteção IP		IP64 (somente em estado acoplado)	IP64 (somente em estado acoplado)
Número de contatos de pinos		14	13
Corrente nominal	[A]	5	5
Tensão alternada	[V AC]	250	250
Tensão contínua	[V DC]	250	250
Conexão elétrica		Soquete de trava de baioneta Amphenol PT, 19 pinos	Soquete de trava de baioneta Amphenol PT, 19 pinos
Conexão de saída		radial	radial
Propriedades especiais		Chave codificadora rotativa para codificação de ferramentas de 0 – 15 ferramentas. Projetado para máx. 0,15 A e 24 V.	Chave codificadora rotativa para codificação de ferramentas para 0-31 ferramentas. Projetado para máx. 0,15 A e 24 V.

Combinação COS R19-K e COS R19-A

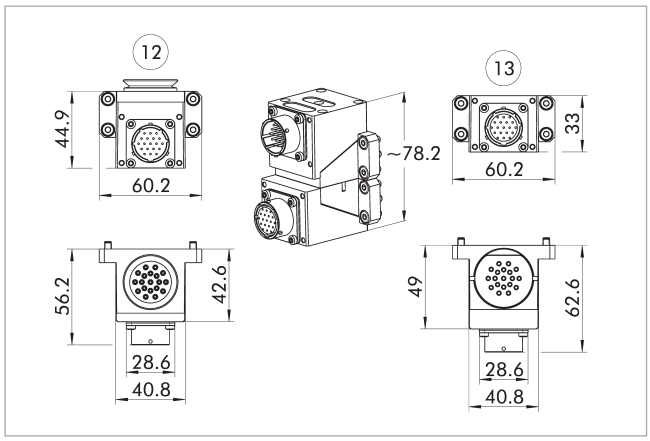

(12) Lado mestre
(13) Lado do adaptador

Combinação COS R19-Kit-K e COS R19-Kit-A

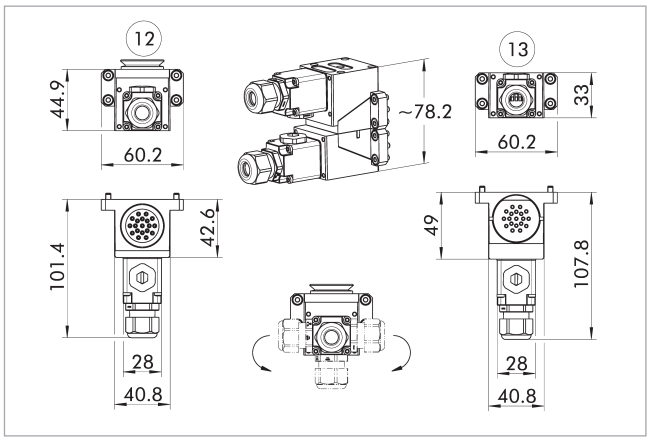

(12) Lado mestre
(13) Lado do adaptador

Possibilidades de combinação R19

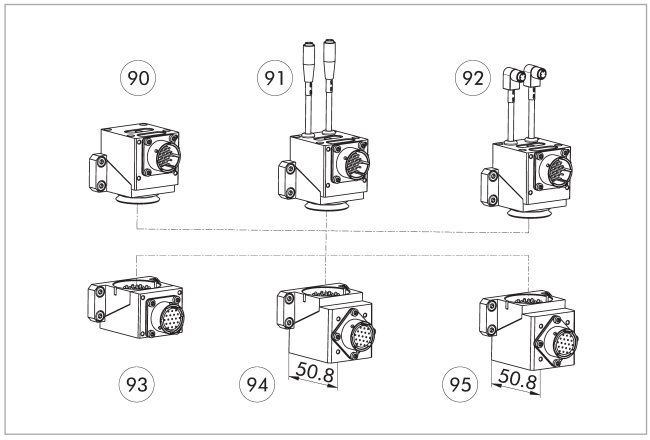

(90) COS R19-K
(91) COS R19W-K
(92) COS R19R-K
(93) COS R19-A
(94) COS R14-A
(95) COS R13-A

Atribuição de pinos para COS R19W-K com COS R14-A

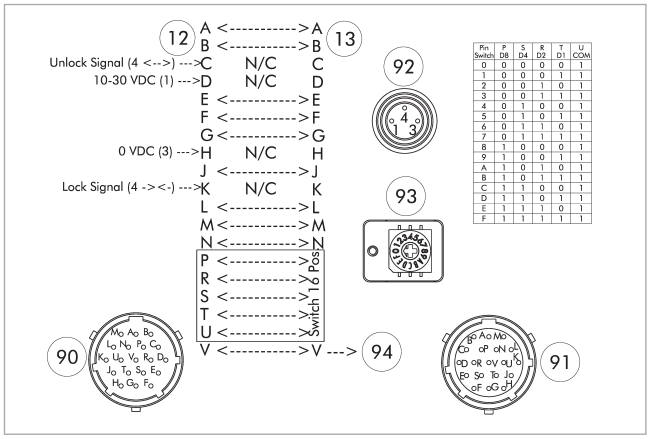

(12) Lado mestre
(13) Lado do adaptador
(90) Conector de trava de baioneta Amphenol PT, 19 pinos
(91) Soquete de trava de baioneta Amphenol PT, 19 pinos
(92) Soquete M8, codificação A, 3 pinos
(93) Chave codificadora rotativa para codificação de ferramentas de 0-15 ferramentas.
(94) pino de guia

Atribuição de pinos para COS R19W-K com COS R13-A

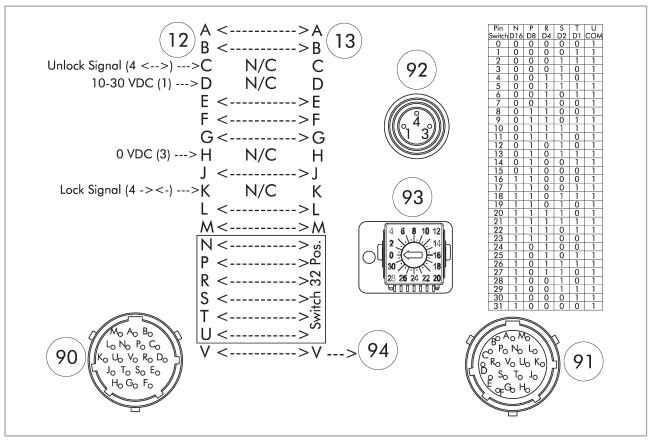

(12) Lado mestre
(13) Lado do adaptador
(90) Conector de trava de baioneta Amphenol PT, 19 pinos
(91) Soquete de trava de baioneta Amphenol PT, 19 pinos
(92) Soquete M8, codificação A, 3 pinos
(93) Chave codificadora rotativa para codificação de ferramentas para 0 – 31 ferramentas.
(94) pino de guia

Atribuição de pinos para COS R19W-K com COS R19-A

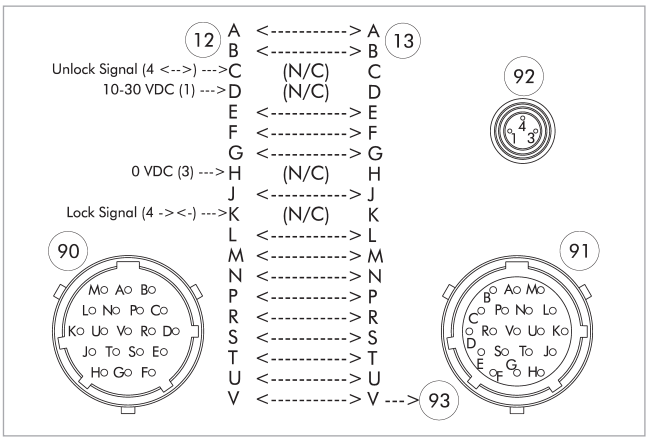

(12) Lado mestre
(13) Lado do adaptador
(90) Conector de trava de baioneta Amphenol PT, 19 pinos
(91) Soquete de trava de baioneta Amphenol PT, 19 pinos
(92) Soquete M8, codificação A, 3 pinos
(93) pino de guia

Atribuição de pinos para COS R19-K com COS R14-A

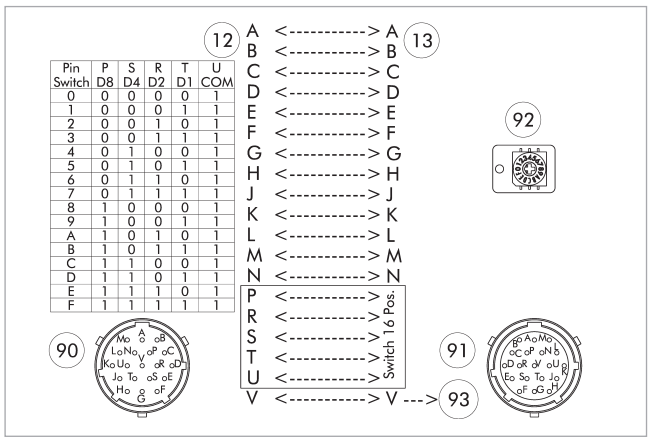

(12) Lado mestre
(13) Lado do adaptador
(90) Conector de trava de baioneta Amphenol PT, 19 pinos
(91) Soquete de trava de baioneta Amphenol PT, 19 pinos
(92) Chave codificadora rotativa para codificação de ferramentas de 0–15 ferramentas.
(93) pino de guia

Atribuição de pinos para COS R19R-K com COS R19-A

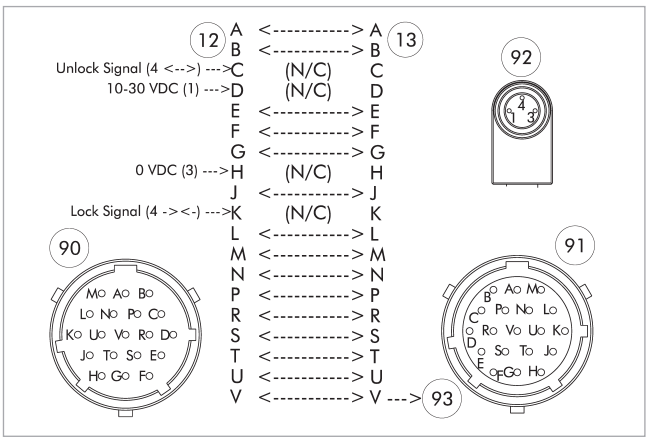

(12) Lado mestre
(13) Lado do adaptador
(90) Conector de trava de baioneta Amphenol PT, 19 pinos
(91) Soquete de trava de baioneta Amphenol PT, 19 pinos
(92) Soquete M8, codificação A, 3 pinos
(93) pino de guia

Atribuição de pinos para COS R19-K com COS R19-A

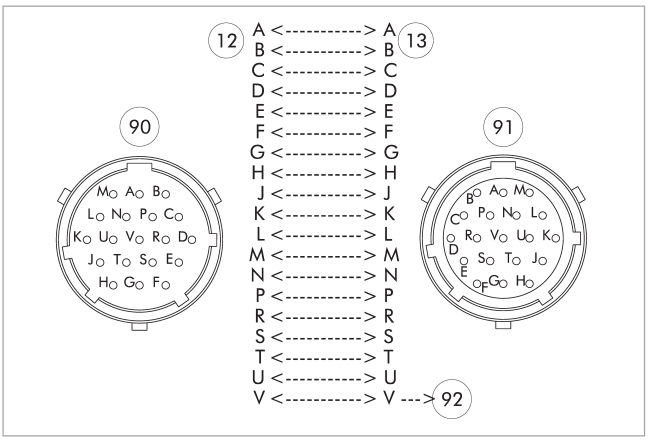

(12) Lado mestre
(13) Lado do adaptador
(90) Conector de trava de baioneta Amphenol PT, 19 pinos
(91) Soquete de trava de baioneta Amphenol PT, 19 pinos
(92) pino de guia

Capa COS JPC-A

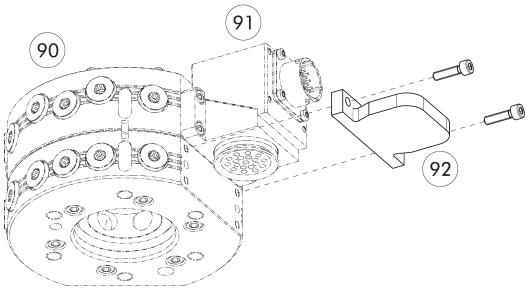

(90) Trocadores automáticos de ferramentas CPS
(91) Módulo opcional COS master
(92) Capa COS JPC-A

Descrição	ID	Adequado para
Capa		
COS JPC-A	*1584095*	Para muitos módulos elétricos com padrão de parafuso J

Conector de cabo/extensão de cabo

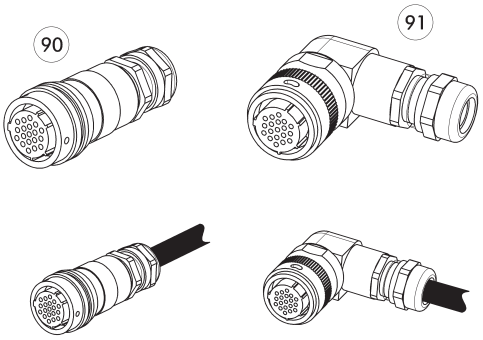

Outros comprimentos de cabo sob consulta.

(90) Plugue/soquete reto

(91) Conector/soquete angular

Descrição	ID	Comprimento	Observação
		[m]	
Conector do cabo angular, lado do robô			
KBU-B-W 19P	*0301294*		Baioneta, 19 pinos, soquete (fêmea), angular
Conector do cabo angular, lado da ferramenta			
KST-B-W 19P	*0301295*		Baioneta, 19 pinos, conector (macho), angular
Conector do cabo angular com cabo, lado do robô			
KA BW19B-L 19P-0300	*0302179*	3	Baioneta, 19 pinos, soquete, angular, cabo de 3 m, fios expostos
KA BW19B-L 19P-0500	*0302190*	5	Baioneta, 19 pinos, soquete, angular, cabo de 5 m, fios expostos
Conector do cabo angular com cabo, lado da ferramenta			
KA SW19B-L 19P-0300	*0302191*	3	Baioneta, 19 pinos, conector, angular, cabo de 3 m, fios expostos
Conector do cabo reto, lado do robô			
KBU-B-G 19P	*0301283*		Baioneta, 19 pinos, soquete, reto
Conector do cabo reto, lado da ferramenta			
KST-B-G 19P	*0301284*		Baioneta, 19 pinos, conector, reto
Conector do cabo reto com cabo, lado do robô			
KA BG19B-L 19P-0300	*0302176*	3	Baioneta, 19 pinos, soquete, reto, cabo de 3 m, fios expostos
KA BG19B-L 19P-0500	*0302177*	5	Baioneta, 19 pinos, soquete, reto, cabo de 5 m, fios expostos
Conector do cabo reto com cabo, lado da ferramenta			
KA SG19B-L 19P-0300	*0302178*	3	Baioneta, 19 pinos, conector, reto, cabo de 3 m, fios expostos

ⓘ Informações detalhadas e outros conectores do cabo podem ser encontrados em schunk.com



Dados técnicos

Descrição		COS R26-K	COS R26R-K	COS R26W-K	COS R26-A	COS R21-A	COS R20-A
ID		*1586477*	*1586498*	*1586511*	*1586475*	*1586474*	*1586441*
Adequado em		Cabeça de troca	Cabeça de troca	Cabeça de troca	Ferramenta	Ferramenta	Ferramenta
Diagrama de conexão do parafuso		J	J	J	J	J	J
Tipo de transmissão		Sinal	Sinal	Sinal	Sinal	Sinal	Sinal
Peso	[kg]	0.12	0.14	0.14	0.11	0.12	0.12
Temperatura ambiente mín./máx.	[°C]	5/60	5/60	5/60	5/60	5/60	5/60
Classe de proteção IP		IP64 (somente em estado acoplado)	IP64 (somente em estado acoplado)	IP64 (somente em estado acoplado)	IP64 (somente em estado acoplado)	IP64 (somente em estado acoplado)	IP64 (somente em estado acoplado)
Número de contatos de pinos		26	22	22	26	21	20
Corrente nominal	[A]	3	3	3	3	3	3
Tensão alternada	[V AC]	250	250	250	250	250	250
Tensão contínua	[V DC]	250	250	250	250	250	250
Conexão elétrica		Conector de trava de baioneta Amphenol PT, 26 pinos	Conector de trava de baioneta Amphenol PT, 26 pinos	Conector de trava de baioneta Amphenol PT, 26 pinos	Soquete de trava de baioneta Amphenol PT, 26 pinos	Soquete de trava de baioneta Amphenol PT, 26 pinos	Soquete de trava de baioneta Amphenol PT, 26 pinos
Conexão de saída		radial	radial	radial	radial	radial	radial
Propriedades especiais			Dois cabos integrados com soquete M8 em ângulo reto (codificação A, 3 pinos), para conexão do sensor de bloqueio e desbloqueio.	Dois cabos integrados com soquete M8 reto (codificação A, 3 pinos), para conexão do sensor de bloqueio e desbloqueio.		Chave codificadora rotativa para codificação de ferramentas de 0 – 15 ferramentas. Projetado para máx. 0,15 A e 24 V.	Chave codificadora rotativa para codificação de ferramentas para 0-31 ferramentas. Projetado para máx. 0,15 A e 24 V.

Combinação COS R26-K e COS R26-A

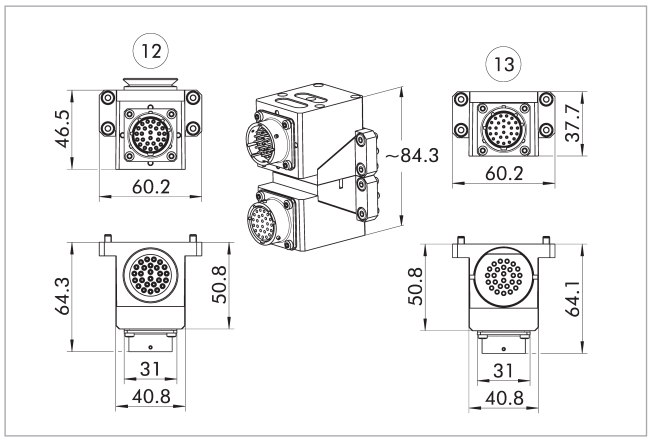

12 Lado mestre

13 Lado do adaptador

Possibilidades de combinação R26

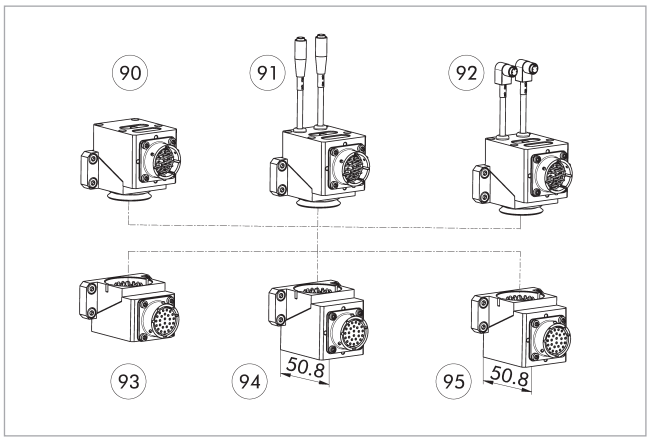

90 COS R26-K

91 COS R26W-K

92 COS R26R-K

93 COS R26-A

94 COS R21-A

95 COS R20-A

Atribuição de pinos para COS R26R-K e COS R26-A

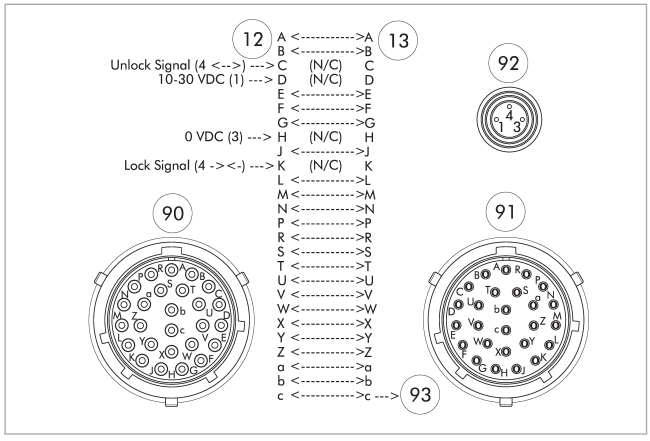

12 Lado mestre

13 Lado do adaptador

90 Conector de trava de baioneta Amphenol PT, 26 pinos

91 Soquete de trava de baioneta Amphenol PT, 26 pinos

92 Soquete M8, codificação A, 3 pinos

93 pino de guia

Atribuição de pinos para COS R26-K e COS R20-A

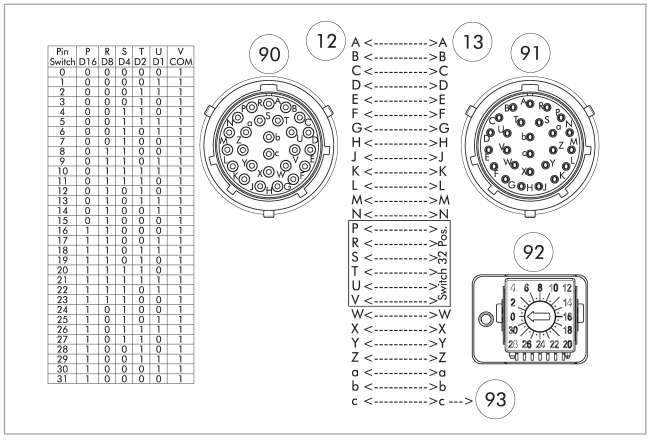

12 Lado mestre

13 Lado do adaptador

90 Conector de trava de baioneta Amphenol PT, 26 pinos

91 Soquete de trava de baioneta Amphenol PT, 26 pinos

92 Chave codificadora rotativa para codificação de ferramentas para 0 – 31 ferramentas.

93 pino de guia

Atribuição de pinos para COS R26-K e COS R26-A

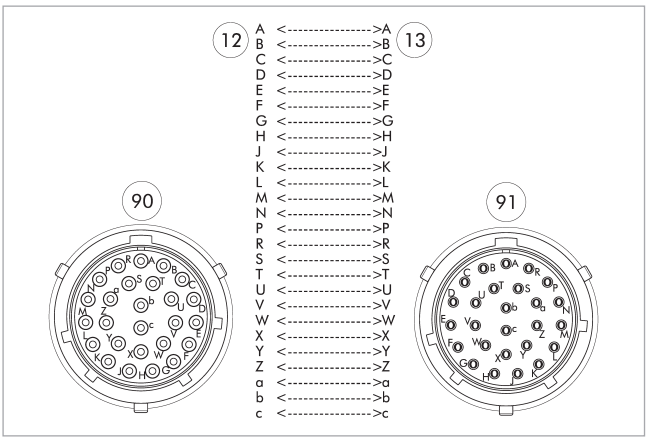

(12) Lado mestre
(13) Lado do adaptador
(90) Conector de trava de baioneta Amphenol PT, 26 pinos
(91) Soquete de trava de baioneta Amphenol PT, 26 pinos

Atribuição de pinos para COS R26W-K e COS R26-A

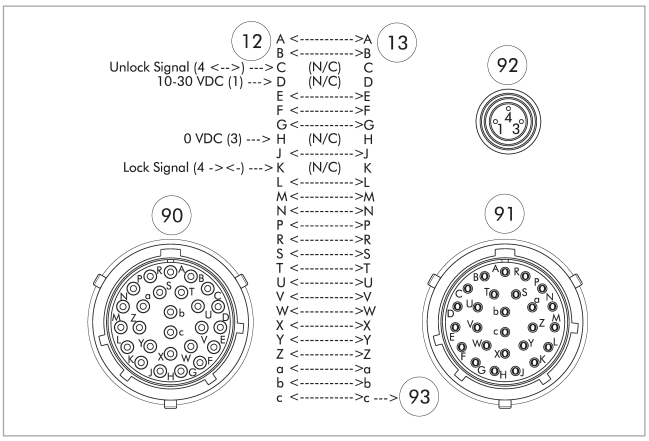

(12) Lado mestre
(13) Lado do adaptador
(90) Conector de trava de baioneta Amphenol PT, 26 pinos
(91) Soquete de trava de baioneta Amphenol PT, 26 pinos
(92) Soquete M8, codificação A, 3 pinos
(93) pino de guia

Atribuição de pinos para COS R26-K e COS R21-A

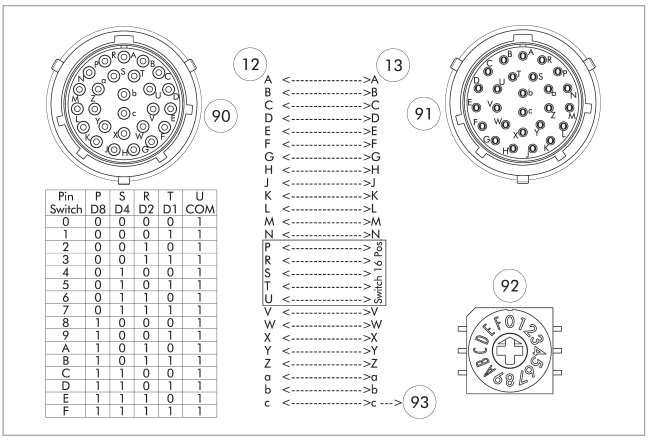

Pin Switch	P D8	S D4	R D2	T D1	U COM
0	0	0	0	0	1
1	0	0	0	1	1
2	0	0	1	0	1
3	0	0	1	1	1
4	0	1	0	0	1
5	0	1	0	1	1
6	0	1	1	0	1
7	0	1	1	1	1
8	1	0	0	0	1
9	1	0	0	1	1
A	1	0	1	0	1
B	1	0	1	1	1
C	1	1	0	0	1
D	1	1	0	1	1
E	1	1	1	0	1
F	1	1	1	1	1

(12) Lado mestre
(13) Lado do adaptador
(90) Conector de trava de baioneta Amphenol PT, 26 pinos
(91) Soquete de trava de baioneta Amphenol PT, 26 pinos
(92) Chave codificadora rotativa para codificação de ferramentas de 0–15 ferramentas.
(93) pino de guia

Capa COS JPC-A

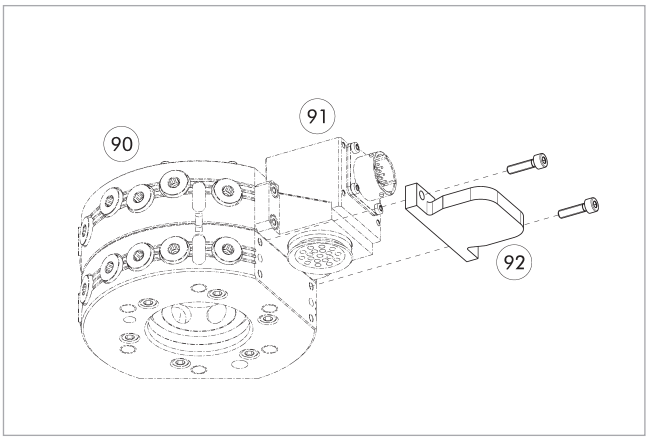

(90) Trocadores automáticos de ferramentas CPS
(91) Módulo opcional COS master
(92) Capa COS JPC-A

Descrição	ID	Adequado para
Capa		
COS JPC-A	*1584095*	Para muitos módulos elétricos com padrão de parafuso J

Conector de cabo/extensão de cabo

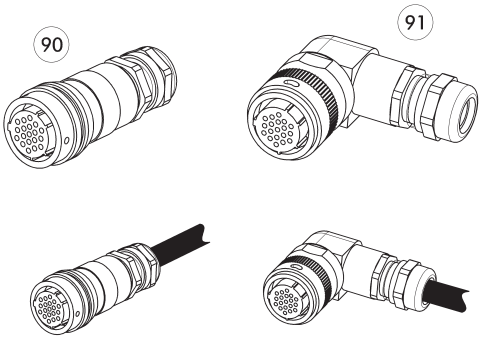

Outros comprimentos de cabo sob consulta.

(90) Plugue/soquete reto

(91) Conector/soquete angular

Descrição	ID	Comprimento	Observação
		[m]	
Conector do cabo angular, lado do robô			
KBU-B-W 26P	*0301296*		Baioneta, 26 pinos, soquete, angular
Conector do cabo angular, lado da ferramenta			
KST-B-W 26P	*0301297*		Baioneta, 26 pinos, conector, angular
Conector do cabo angular com cabo, lado do robô			
KA BW26B-L 26P-0300	*0302185*	3	Baioneta, 26 pinos, soquete, angular, cabo de 3 m, fios expostos
KA BW26B-L 26P-0500	*0302186*	5	Baioneta, 26 pinos, soquete, angular, cabo de 5 m, fios expostos
Conector do cabo angular com cabo, lado da ferramenta			
KA SW26B-L 26P-0300	*0302187*	3	Baioneta, 26 pinos, conector, angular, cabo de 3 m, fios expostos
Conector do cabo reto, lado do robô			
KBU-B-G 26P	*0301290*		Baioneta, 26 pinos, soquete, reto
Conector do cabo reto, lado da ferramenta			
KST-B-G 26P	*0301291*		Baioneta, 26 pinos, conector, reto
Conector do cabo reto com cabo, lado do robô			
KA BG26B-L 26P-0300	*0302192*	3	Baioneta, 26 pinos, soquete, reto, cabo de 3 m, fios expostos
KA BG26B-L 26P-0500	*0302193*	5	Baioneta, 26 pinos, soquete, reto, cabo de 5 m, fios expostos
Conector do cabo reto com cabo, lado da ferramenta			
KA SG26B-L 26P-0300	*0302184*	3	Baioneta, 26 pinos, conector, reto, cabo de 3 m, fios expostos

ⓘ Informações detalhadas e outros conectores do cabo podem ser encontrados em schunk.com



Dados técnicos

Descrição		COS R32-K	COS R32R-K	COS R32W-K	COS R32-A
ID		*1586518*	*1586520*	*1586524*	*1586512*
Adequado em		Cabeça de troca	Cabeça de troca	Cabeça de troca	Ferramenta
Diagrama de conexão do parafuso		J	J	J	J
Tipo de transmissão		Sinal	Sinal	Sinal	Sinal
Peso	[kg]	0.15	0.16	0.16	0.14
Temperatura ambiente mín./máx.	[°C]	5/60	5/60	5/60	5/60
Classe de proteção IP		IP64 (somente em estado acoplado)	IP64 (somente em estado acoplado)	IP64 (somente em estado acoplado)	IP64 (somente em estado acoplado)
Número de contatos de pinos		32	32	32	32
Corrente nominal	[A]	3	3	3	3
Tensão alternada	[V AC]	250	250	250	250
Tensão contínua	[V DC]	250	250	250	250
Conexão elétrica		Conector de trava de baioneta Amphenol PT, 36 pinos	Conector de trava de baioneta Amphenol PT, 36 pinos	Conector de trava de baioneta Amphenol PT, 36 pinos	Soquete de trava de baioneta Amphenol PT, 36 pinos
Conexão de saída		radial	radial	radial	radial
Propriedades especiais			Dois cabos integrados com soquete M8 em ângulo reto (codificação A, 3 pinos), para conexão do sensor de bloqueio e desbloqueio.	Dois cabos integrados com soquete M8 reto (codificação A, 3 pinos), para conexão do sensor de bloqueio e desbloqueio.	

Combinação COS R32-K e COS R32-A

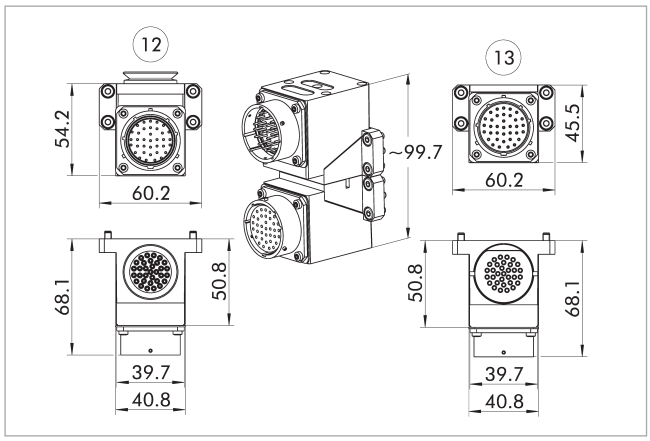

(12) Lado mestre
(13) Lado do adaptador

Possibilidades de combinação R32

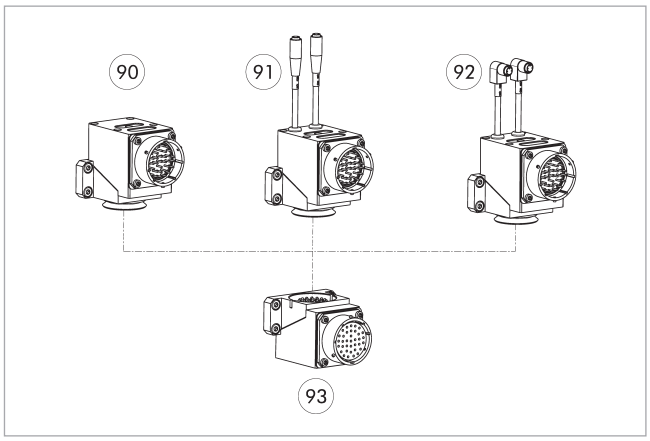

(90) COS R32-K
(91) COS R32W-K
(92) COS R32R-K
(93) COS R32-A

Atribuição de pinos para COS R32R-K e COS R32-A

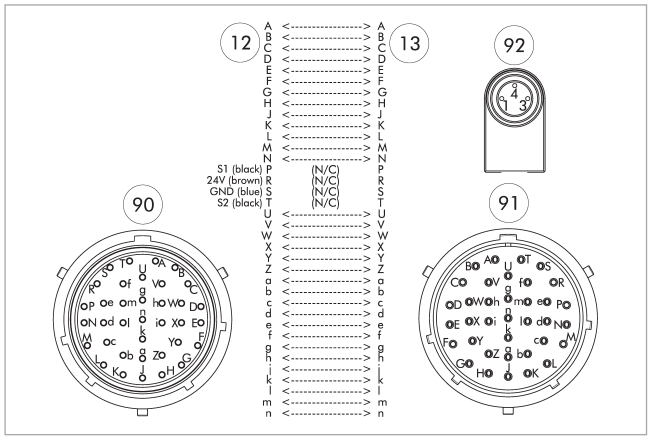

(12) Lado mestre
(13) Lado do adaptador
(90) Conector de trava de baioneta Amphenol PT, 36 pinos
(91) Soquete de trava de baioneta Amphenol PT, 36 pinos
(92) Soquete M8, codificação A, 3 pinos
(93) pino de guia

Atribuição de pinos para COS R32W-K e COS R32-A

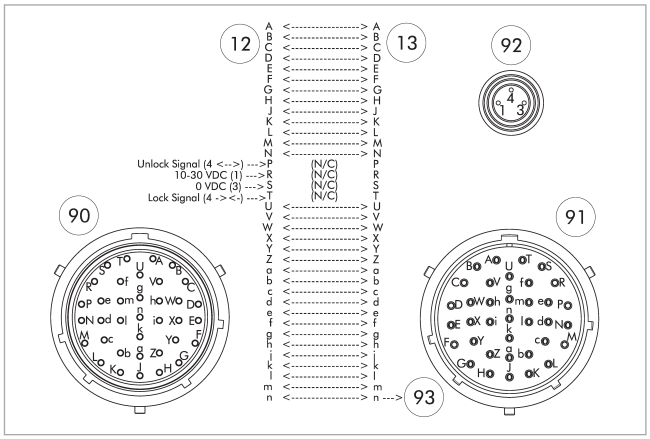

(12) Lado mestre
(13) Lado do adaptador
(90) Conector de trava de baioneta Amphenol PT, 36 pinos
(91) Soquete de trava de baioneta Amphenol PT, 36 pinos
(92) Soquete M8, codificação A, 3 pinos
(93) pino de guia

Atribuição de pinos para COS R32-K e COS R32-A

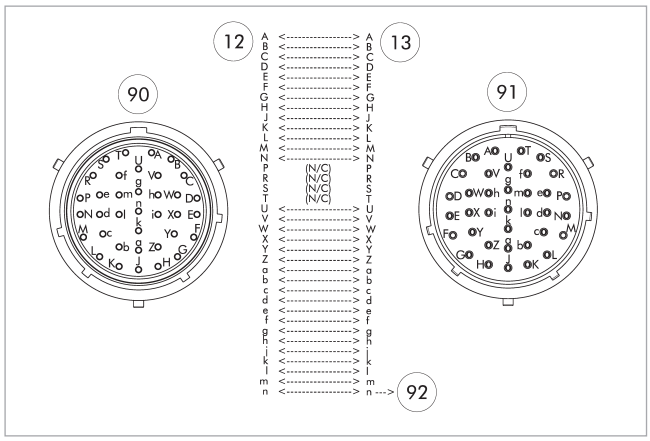

(12) Lado mestre
(13) Lado do adaptador
(90) Conector de trava de baioneta Amphenol PT, 36 pinos
(91) Soquete de trava de baioneta Amphenol PT, 36 pinos
(92) pino de guia

Capa COS JPC-A

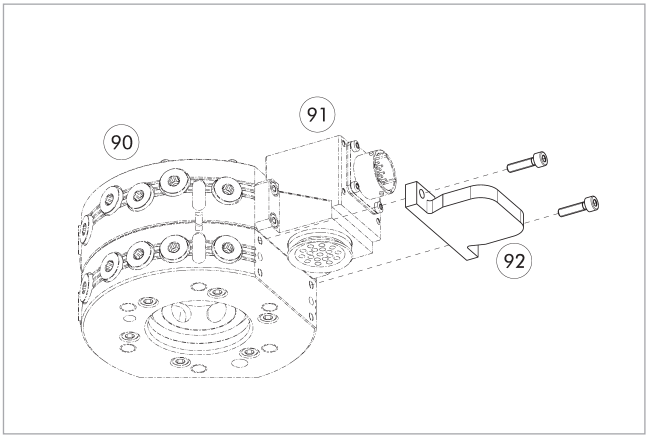

(90) Trocadores automáticos de ferramentas CPS
(91) Módulo opcional COS master
(92) Capa COS JPC-A

Descrição	ID	Adequado para
Capa		
COS JPC-A	*1584095*	Para muitos módulos elétricos com padrão de parafuso J

Cabo conector

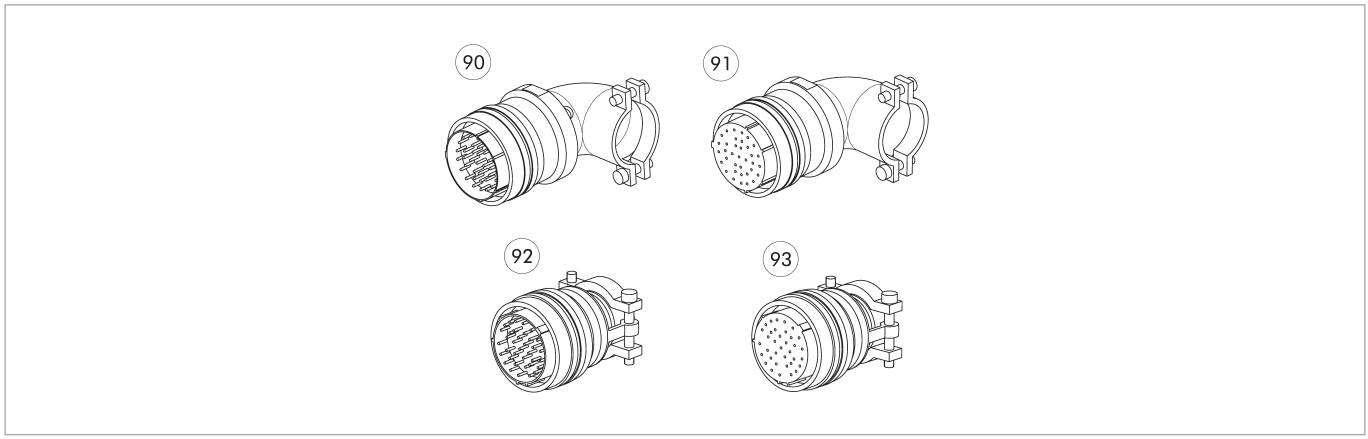

(90) Plugue angular
(91) Soquete angulado
(92) Plugue reto
(93) Soquete reto

Descrição	ID	Observação
Conector do cabo angular, lado do robô		
KBU-B-W 36P	*0301274*	Baioneta, 36 pinos, soquete, angular
Conector do cabo angular, lado da ferramenta		
KST-B-W 36P	*0301275*	Baioneta, 36 pinos, conector, angular
Conector do cabo reto, lado do robô		
KBU-B-G 36P	*0301272*	Baioneta, 36 pinos, soquete, reto
Conector do cabo reto, lado da ferramenta		
KST-B-G 36P	*0301273*	Baioneta, 36 pinos, conector, reto

ⓘ Informações detalhadas e outros conectores do cabo podem ser encontrados em schunk.com



Dados técnicos

Descrição		COS RF19-K	COS RF19R-K	COS RF19W-K	COS RF19-A	COS RF14-A	COS RF13-A
ID		*1586678*	*1586679*	*1586691*	*1586677*	*1586676*	*1586674*
Adequado em		Cabeça de troca	Cabeça de troca	Cabeça de troca	Ferramenta	Ferramenta	Ferramenta
Diagrama de conexão do parafuso		J	J	J	J	J	J
Tipo de transmissão		Sinal	Sinal	Sinal	Sinal	Sinal	Sinal
Peso	[kg]	0.11	0.12	0.12	0.1	0.11	0.12
Temperatura ambiente mín./máx.	[°C]	5/60	5/60	5/60	5/60	5/60	5/60
Classe de proteção IP		IP64 (somente em estado acoplado)	IP64 (somente em estado acoplado)	IP64 (somente em estado acoplado)	IP64 (somente em estado acoplado)	IP64 (somente em estado acoplado)	IP64 (somente em estado acoplado)
Número de contatos de pinos		19	15	15	19	14	13
Corrente nominal	[A]	3	3	3	3	3	3
Tensão alternada	[V AC]	30	30	30	30	30	30
Tensão contínua	[V DC]	30	30	30	30	30	30
Conexão elétrica		Conector M16, 19 pinos	Conector M16, 19 pinos	Conector M16, 19 pinos	Soquete M16, 19 pinos	Soquete M16, 19 pinos	Soquete M16, 19 pinos
Conexão de saída		radial	radial	radial	radial	radial	radial
Propriedades especiais			Dois cabos integrados com soquete M8 em ângulo reto (codificação A, 3 pinos), para conexão do sensor de bloqueio e desbloqueio.	Dois cabos integrados com soquete M8 reto (codificação A, 3 pinos), para conexão do sensor de bloqueio e desbloqueio.		Chave codificadora rotativa para codificação de ferramentas de 0 – 15 ferramentas. Projetado para máx. 0,15 A e 24 V.	Chave codificadora rotativa para codificação de ferramentas para 0-31 ferramentas. Projetado para máx. 0,15 A e 24 V.

Combinação COS RF19-K e COS RF19-A

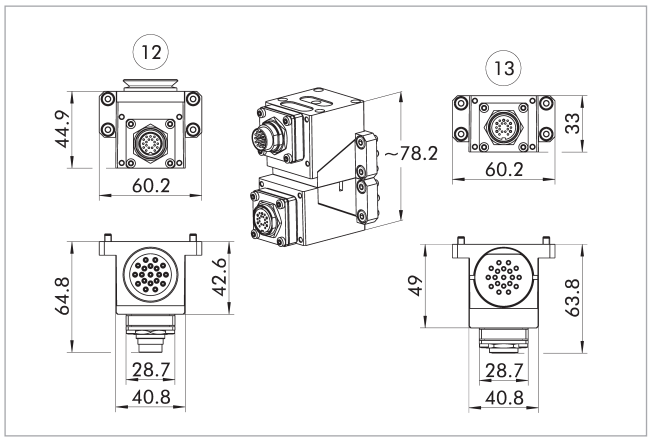

(12) Lado mestre
(13) Lado do adaptador

Possibilidades de combinação RF19

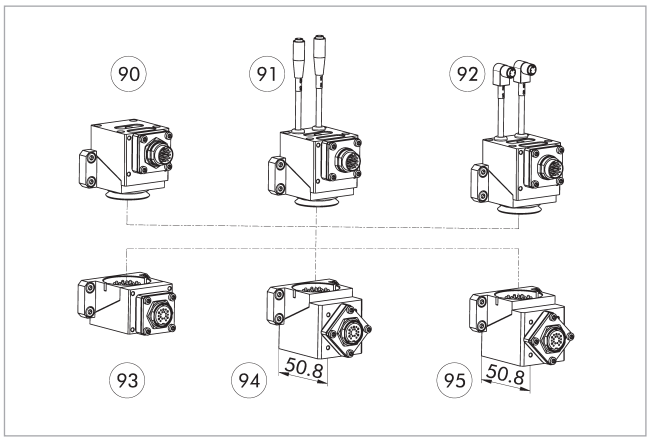

(90) COS RF19-K
(91) COS RF19W-K
(92) COS RF19R-K
(93) COS RF19-A
(94) COS RF14-A
(95) COS RF13-A

Atribuição de pinos para COS RF19-K com COS RF14-A

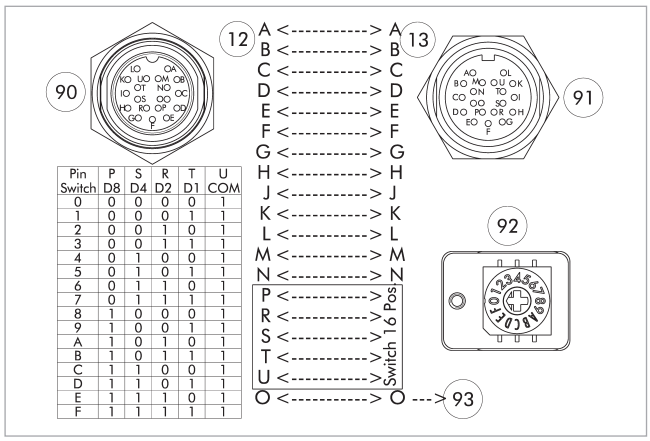

Pin Switch	P D8	S D4	R D2	T D1	U COM
0	0	0	0	0	1
1	0	0	0	1	1
2	0	0	1	0	1
3	0	0	1	1	1
4	0	1	0	0	1
5	0	1	0	1	1
6	0	1	1	0	1
7	0	1	1	1	1
8	1	0	0	0	1
9	1	0	0	1	1
A	1	0	1	0	1
B	1	0	1	1	1
C	1	1	0	0	1
D	1	1	0	1	1
E	1	1	1	0	1
F	1	1	1	1	1

(12) Lado mestre
(13) Lado do adaptador
(90) Conector M16, 19 pinos
(91) Soquete M16, 19 pinos
(92) Chave codificadora rotativa para codificação de ferramentas de 0–15 ferramentas.
(93) pino de guia

Atribuição de pinos para COS RF19-K com COS RF13-A

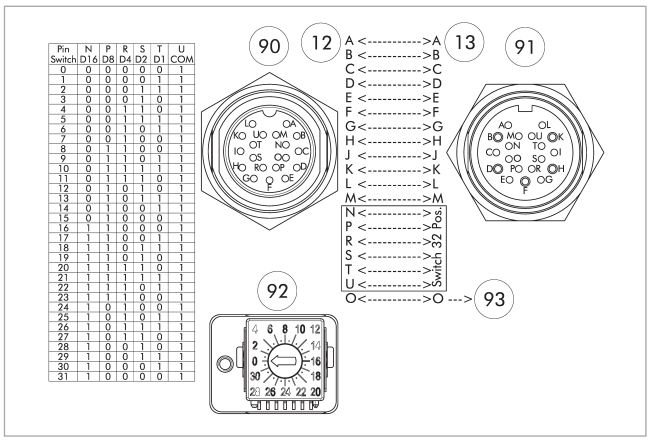

Pin Switch	N D16	P D8	R D4	S D2	T D1	U COM
0	0	0	0	0	0	1
1	0	0	0	0	1	1
2	0	0	0	1	1	1
3	0	0	0	1	0	1
4	0	0	1	1	0	1
5	0	0	1	1	1	1
6	0	0	1	0	1	1
7	0	0	1	0	0	1
8	0	1	1	0	0	1
9	0	1	1	0	1	1
10	0	1	1	1	1	1
11	0	1	1	1	0	1
12	0	1	0	1	0	1
13	0	1	0	1	1	1
14	0	1	0	0	1	1
15	0	1	0	0	0	1
16	1	1	0	0	0	1
17	1	1	0	0	1	1
18	1	1	0	1	1	1
19	1	1	0	1	0	1
20	1	1	1	1	0	1
21	1	1	1	1	1	1
22	1	1	1	0	1	1
23	1	1	1	0	0	1
24	1	0	1	0	0	1
25	1	0	1	0	1	1
26	1	0	1	1	1	1
27	1	0	1	1	0	1
28	1	0	0	1	0	1
29	1	0	0	1	1	1
30	1	0	0	0	1	1
31	1	0	0	0	0	1

(12) Lado mestre
(13) Lado do adaptador
(90) Conector M16, 19 pinos
(91) Soquete M16, 19 pinos
(92) Chave codificadora rotativa para codificação de ferramentas para 0 – 31 ferramentas.
(93) pino de guia

Atribuição de pinos para COS RF19R-K com COS RF19-A

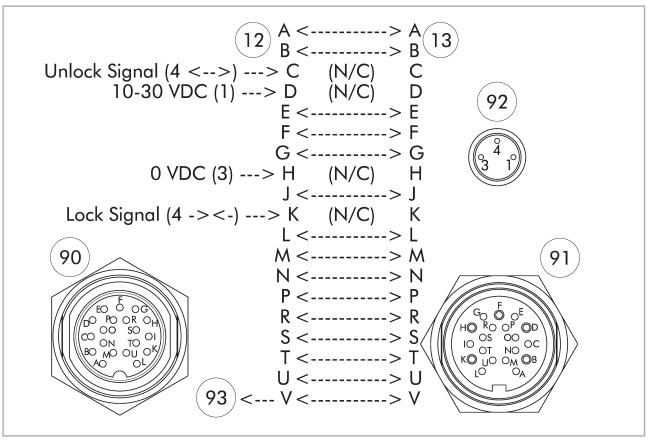

(12) Lado mestre
(13) Lado do adaptador
(90) Conector M16, 19 pinos
(91) Soquete M16, 19 pinos
(92) Soquete M8, codificação A, 3 pinos
(93) pino de guia

Atribuição de pinos para COS RF19W-K com COS RF19-A

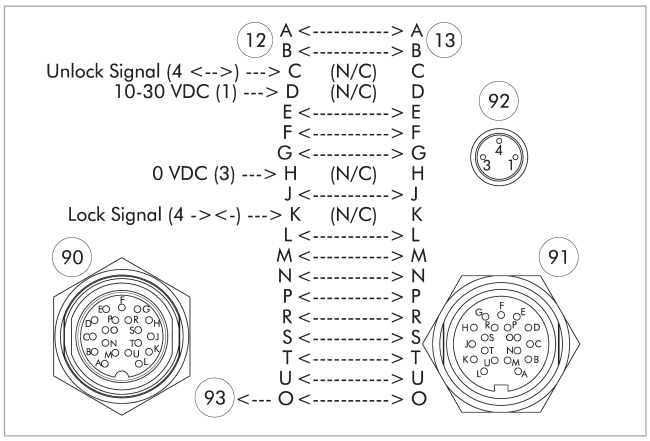

(12) Lado mestre
(13) Lado do adaptador
(90) Conector M16, 19 pinos
(91) Soquete M16, 19 pinos
(92) Soquete M8, codificação A, 3 pinos
(93) pino de guia

Atribuição de pinos para COS RF19-K com COS RF19-A

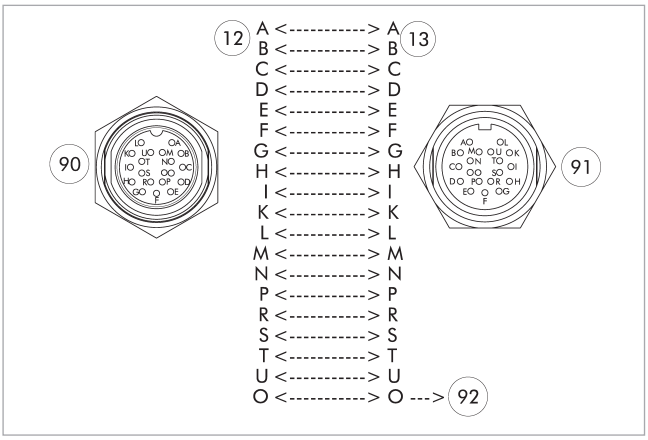

(12) Lado mestre
(13) Lado do adaptador
(90) Conector M16, 19 pinos
(91) Soquete M16, 19 pinos
(92) pino de guia

Capa COS JPC-A

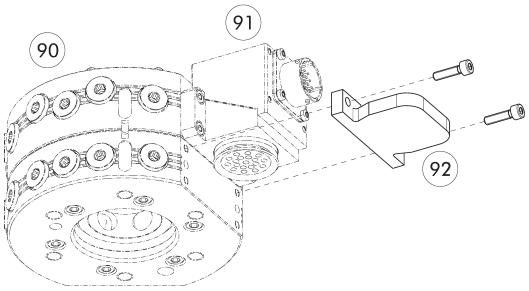

(90) Trocadores automáticos de ferramentas CPS
(91) Módulo opcional COS master
(92) Capa COS JPC-A

Descrição	ID	Adequado para
Capa		
COS JPC-A	*1584095*	Para muitos módulos elétricos com padrão de parafuso J

Conector de cabo/extensão de cabo

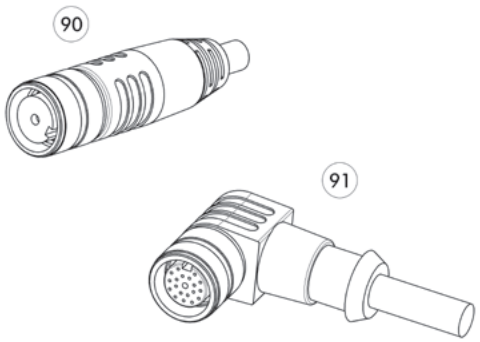

90 Conector/soquete reto com cabo de extensão

91 Conector/soquete angular com cabo de extensão

Descrição	ID	Comprimento	Observação
		[m]	
Conector do cabo angular, lado do robô			
KBU-19F-W 19P	*1316879*		Conector fêmea M16 de 19 pinos, angulado, com contato para solda
Conector do cabo angular, lado da ferramenta			
KST-19F-W 19P	*1316873*		Conector macho M16 de 19 pinos, angulado, com contato para solda
Conector do cabo angular com cabo, lado do robô			
KA BW19F-L 19P-0500	*0302172*	5	M16, 19 pinos, soquete, angular, cabo de 5 m, fios expostos
KA BW19F-L 19P-1000	*0302173*	10	M16, 19 pinos, soquete, angular, cabo de 10 m, fios expostos
Conector do cabo angular com cabo, lado da ferramenta			
KA SW19F-L 19P-0300	*0302175*	3	M16, 19 pinos, conector, angular, cabo de 3 m, fios expostos
Conector do cabo reto, lado do robô			
KBU-19F-G 19P	*1351134*		Conector fêmea M16 de 19 pinos, reto, com contato para solda.
Conector do cabo reto, lado da ferramenta			
KST-19F-G 19P	*1351135*		Conector macho M16 de 19 pinos, reto, com contato para solda.
Conector do cabo reto com cabo, lado do robô			
KA BG19F-L 19P-0500	*0302170*	5	M16, 19 pinos, soquete, reto, cabo de 5 m, fios expostos
KA BG19F-L 19P-1000	*0302171*	10	M16, 19 pinos, soquete, reto, cabo de 10 m, fios expostos
Conector do cabo reto com cabo, lado da ferramenta			
KA SG19F-L 19P-0300	*0302174*	3	M16, 19 pinos, conector, reto, cabo de 3 m, fios expostos

ⓘ Informações detalhadas e outros conectores do cabo podem ser encontrados em schunk.com



Dados técnicos

Descrição		COS RK19-K	COS RK19-A
ID		*1586693*	*1586692*
Adequado em		Cabeça de troca	Ferramenta
Diagrama de conexão do parafuso		J	J
Tipo de transmissão		Sinal	Sinal
Peso	[kg]	0.15	0.14
Temperatura ambiente mín./máx.	[°C]	5/60	5/60
Classe de proteção IP		IP64 (somente em estado acoplado)	IP64 (somente em estado acoplado)
Número de contatos de pinos		19	19
Corrente nominal	[A]	3	3
Tensão alternada	[V AC]	48	48
Tensão contínua	[V DC]	63	63
Conexão elétrica		Conector de tampa rosqueada Intercontec M23	Encaixe roscado Intercontec M23
Conexão de saída		radial	radial

Combinação COS RK19-K e COS RK19-A

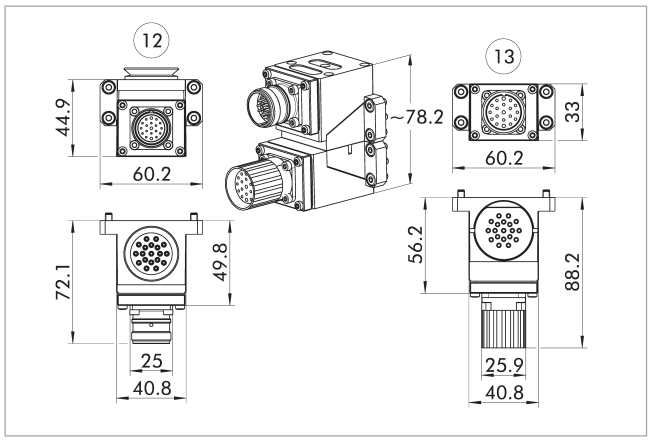

12 Lado mestre

13 Lado do adaptador

Atribuição de pinos para COS RK19-K com COS RK19-A

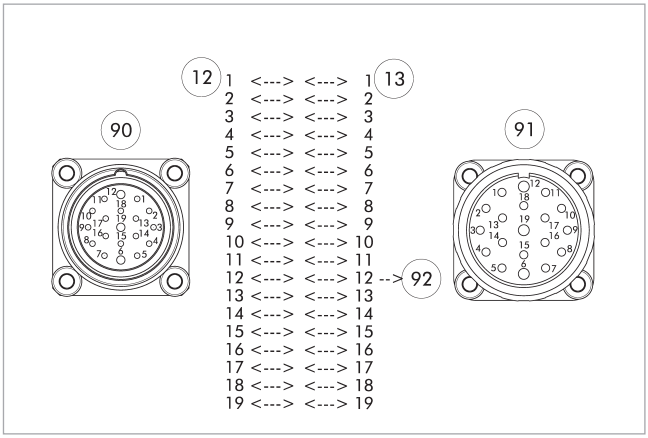

12 Lado mestre

13 Lado do adaptador

90 Conector de tampa rosqueada Intercontec M23

91 Encaixe roscado Intercontec M23

92 pino de guia

Capa COS JPC-A

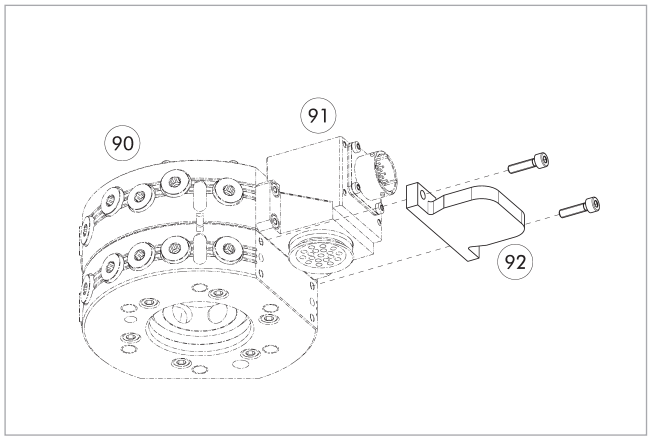

90 Trocadores automáticos de ferramentas CPS

91 Módulo opcional COS master

92 Capa COS JPC-A

Descrição	ID	Adequado para
Capa		
COS JPC-A	*1584095*	Para muitos módulos elétricos com padrão de parafuso J

Conector de cabo/extensão de cabo

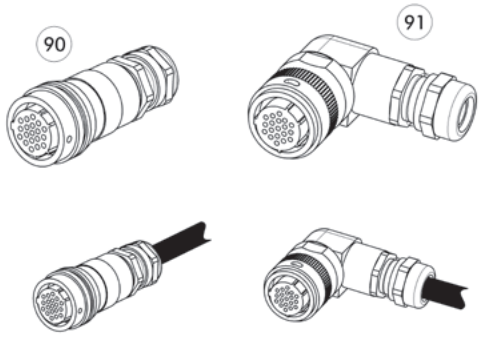

Outros comprimentos de cabo sob consulta.

90 Plugue/soquete reto

91 Conector/soquete angular

Descrição	ID	Observação
Conector do cabo reto		
KBU-M23-G 19P	*1325871*	M23, 19 pinos, soquete, reto
KST-M23-G 19P	*1325872*	M23, 19 pinos, conector, reto



Dados técnicos

Descrição		COS S19-K	COS S19-A	COS S14-A
ID		*1586697*	*1586696*	*1586695*
Adequado em		Cabeça de troca	Ferramenta	Ferramenta
Diagrama de conexão do parafuso		J	J	J
Tipo de transmissão		Sinal	Sinal	Sinal
Peso	[kg]	0.17	0.15	0.2
Temperatura ambiente mín./máx.	[°C]	5/60	5/60	5/60
Classe de proteção IP		IP64 (somente em estado acoplado)	IP64 (somente em estado acoplado)	IP64 (somente em estado acoplado)
Número de contatos de pinos		19	19	14
Corrente nominal	[A]	5	5	5
Tensão alternada	[V AC]	250	250	250
Tensão contínua	[V DC]	250	250	250
Conexão elétrica		Conector de trava de baioneta Amphenol PT, 19 pinos	Soquete de trava de baioneta Amphenol PT, 19 pinos	Soquete de trava de baioneta Amphenol PT, 19 pinos
Conexão de saída		axial	axial	axial
Propriedades especiais				Chave codificadora rotativa para codificação de ferramentas de 0 – 15 ferramentas. Projetado para máx. 0,15 A e 24 V.

Combinação COS S19-K e COS S19-A

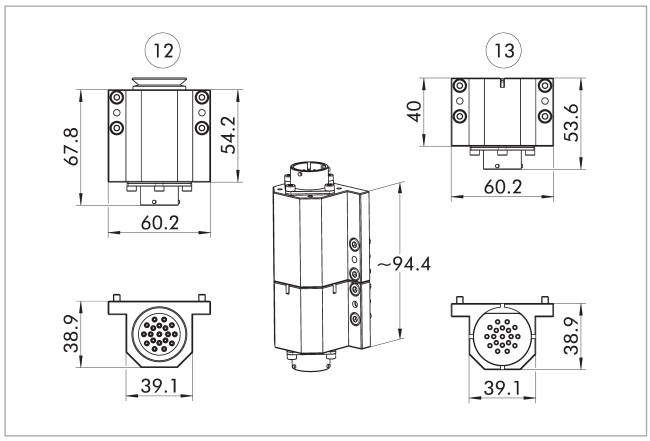

(12) Lado mestre

(13) Lado do adaptador

Possibilidades de combinação S19

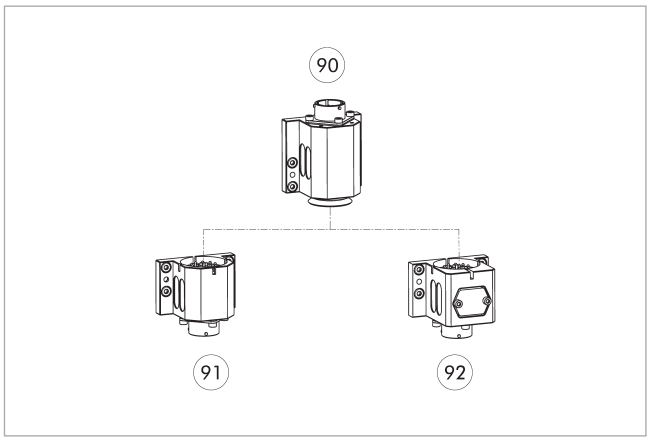

(90) COS S19-K

(91) COS S19-A

(92) COS S14-A

Atribuição de pinos para COS S19-K com COS S14-A

Pin Switch	P D8	S D4	R D2	T D1	U COM
0	0	0	0	0	1
1	0	0	0	1	1
2	0	0	1	0	1
3	0	0	1	1	1
4	0	1	0	0	1
5	0	1	0	1	1
6	0	1	1	0	1
7	0	1	1	1	1
8	1	0	0	0	1
9	1	0	0	1	1
A	1	0	1	0	1
B	1	0	1	1	1
C	1	1	0	0	1
D	1	1	0	1	1
E	1	1	1	0	1
F	1	1	1	1	1

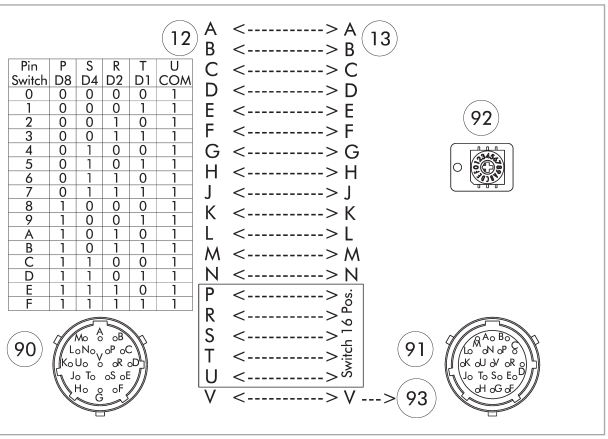

(12) Lado mestre

(13) Lado do adaptador

(90) Conector de trava de baioneta Amphenol PT, 19 pinos

(91) Soquete de trava de baioneta Amphenol PT, 19 pinos

(92) Chave codificadora rotativa para codificação de ferramentas de 0-15 ferramentas.

(93) pino de guia

Atribuição de pinos para COS S19-K com COS S19-A

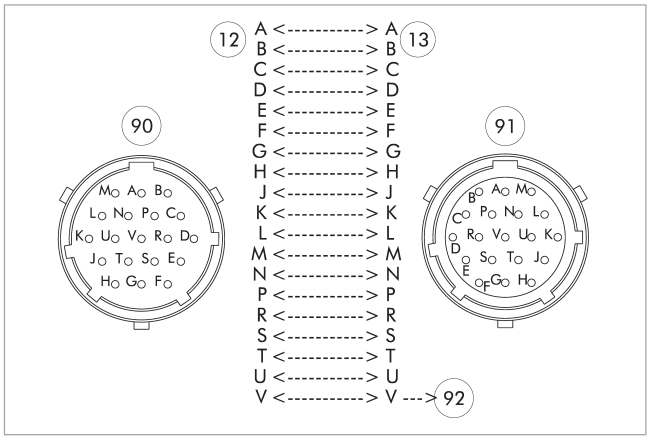

(12) Lado mestre

(13) Lado do adaptador

(90) Conector de trava de baioneta Amphenol PT, 19 pinos

(91) Soquete de trava de baioneta Amphenol PT, 19 pinos

(92) pino de guia

Capa COS JPC-A

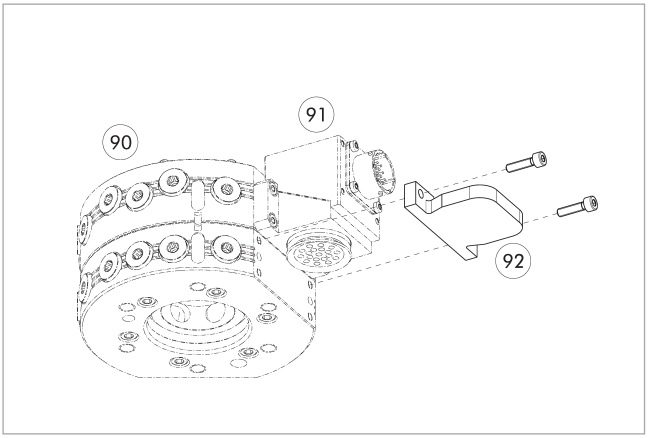

(90) Trocadores automáticos de ferramentas CPS

(91) Módulo opcional COS master

(92) Capa COS JPC-A

Descrição	ID	Adequado para
Capa		
COS JPC-A	*1584095*	Para muitos módulos elétricos com padrão de parafuso J

Conector de cabo/extensão de cabo

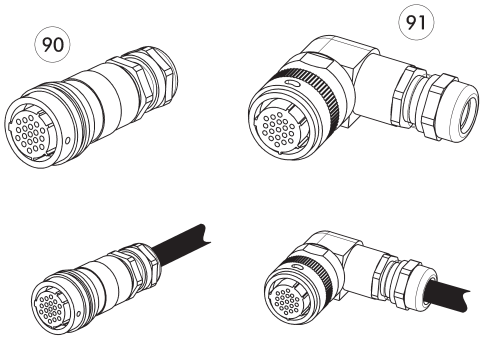

Outros comprimentos de cabo sob consulta.

(90) Plugue/soquete reto

(91) Conector/soquete angular

Descrição	ID	Comprimento	Observação
		[m]	
Conector do cabo angular, lado do robô			
KBU-B-W 19P	*0301294*		Baioneta, 19 pinos, soquete (fêmea), angular
Conector do cabo angular, lado da ferramenta			
KST-B-W 19P	*0301295*		Baioneta, 19 pinos, conector (macho), angular
Conector do cabo angular com cabo, lado do robô			
KA BW19B-L 19P-0300	*0302179*	3	Baioneta, 19 pinos, soquete, angular, cabo de 3 m, fios expostos
KA BW19B-L 19P-0500	*0302190*	5	Baioneta, 19 pinos, soquete, angular, cabo de 5 m, fios expostos
Conector do cabo angular com cabo, lado da ferramenta			
KA SW19B-L 19P-0300	*0302191*	3	Baioneta, 19 pinos, conector, angular, cabo de 3 m, fios expostos
Conector do cabo reto, lado do robô			
KBU-B-G 19P	*0301283*		Baioneta, 19 pinos, soquete, reto
Conector do cabo reto, lado da ferramenta			
KST-B-G 19P	*0301284*		Baioneta, 19 pinos, conector, reto
Conector do cabo reto com cabo, lado do robô			
KA BG19B-L 19P-0300	*0302176*	3	Baioneta, 19 pinos, soquete, reto, cabo de 3 m, fios expostos
KA BG19B-L 19P-0500	*0302177*	5	Baioneta, 19 pinos, soquete, reto, cabo de 5 m, fios expostos
Conector do cabo reto com cabo, lado da ferramenta			
KA SG19B-L 19P-0300	*0302178*	3	Baioneta, 19 pinos, conector, reto, cabo de 3 m, fios expostos

ⓘ Informações detalhadas e outros conectores do cabo podem ser encontrados em schunk.com



Dados técnicos

Descrição		COS S26-K	COS S26-A
ID		*1586711*	*1586710*
Adequado em		Cabeça de troca	Ferramenta
Diagrama de conexão do parafuso		J	J
Tipo de transmissão		Sinal	Sinal
Peso	[kg]	0.18	0.14
Temperatura ambiente mín./máx.	[°C]	5/60	5/60
Classe de proteção IP		IP64 (somente em estado acoplado)	IP64 (somente em estado acoplado)
Número de contatos de pinos		26	26
Corrente nominal	[A]	3	3
Tensão alternada	[V AC]	250	250
Tensão contínua	[V DC]	250	250
Conexão elétrica		Conector de trava de baioneta Amphenol PT, 26 pinos	Soquete de trava de baioneta Amphenol PT, 26 pinos
Conexão de saída		axial	axial

Combinação COS S26-K e COS S26-A

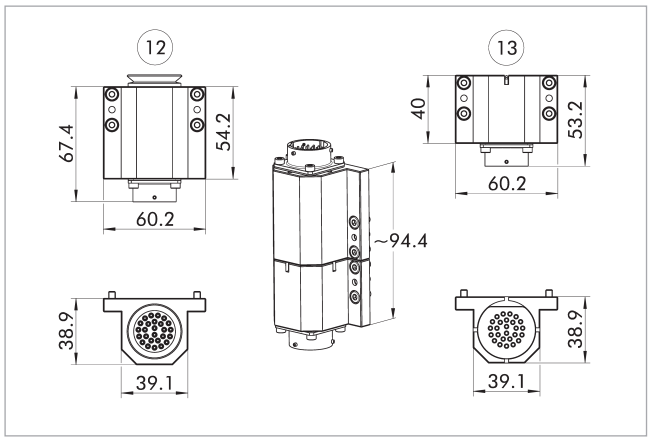

(12) Lado mestre

(13) Lado do adaptador

Atribuição de pinos para COS S26-K com COS S26-A

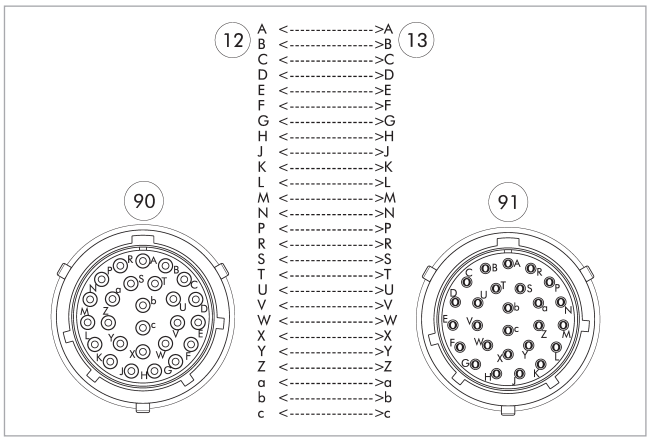

(12) Lado mestre

(13) Lado do adaptador

(90) Conector de trava de baioneta Amphenol PT, 26 pinos

(91) Soquete de trava de baioneta Amphenol PT, 26 pinos

Capa COS JPC-A

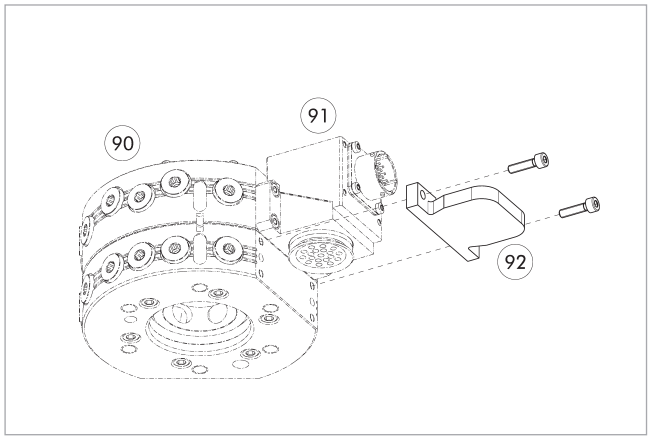

(90) Trocadores automáticos de ferramentas CPS

(91) Módulo opcional COS master

(92) Capa COS JPC-A

Descrição	ID	Adequado para
Capa		
COS JPC-A	*1584095*	Para muitos módulos elétricos com padrão de parafuso J

Conector de cabo/extensão de cabo

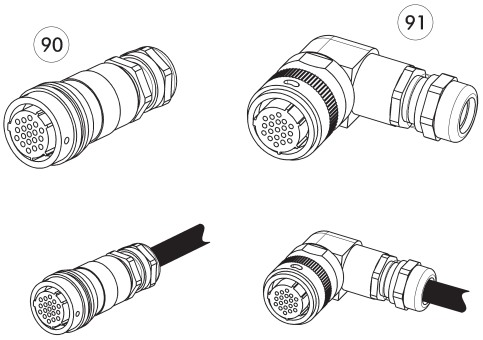

Outros comprimentos de cabo sob consulta.

(90) Plugue/soquete reto

(91) Conector/soquete angular

Descrição	ID	Comprimento	Observação
		[m]	
Conector do cabo angular, lado do robô			
KBU-B-W 26P	*0301296*		Baioneta, 26 pinos, soquete, angular
Conector do cabo angular, lado da ferramenta			
KST-B-W 26P	*0301297*		Baioneta, 26 pinos, conector, angular
Conector do cabo angular com cabo, lado do robô			
KA BW26B-L 26P-0300	*0302185*	3	Baioneta, 26 pinos, soquete, angular, cabo de 3 m, fios expostos
KA BW26B-L 26P-0500	*0302186*	5	Baioneta, 26 pinos, soquete, angular, cabo de 5 m, fios expostos
Conector do cabo angular com cabo, lado da ferramenta			
KA SW26B-L 26P-0300	*0302187*	3	Baioneta, 26 pinos, conector, angular, cabo de 3 m, fios expostos
Conector do cabo reto, lado do robô			
KBU-B-G 26P	*0301290*		Baioneta, 26 pinos, soquete, reto
Conector do cabo reto, lado da ferramenta			
KST-B-G 26P	*0301291*		Baioneta, 26 pinos, conector, reto
Conector do cabo reto com cabo, lado do robô			
KA BG26B-L 26P-0300	*0302192*	3	Baioneta, 26 pinos, soquete, reto, cabo de 3 m, fios expostos
KA BG26B-L 26P-0500	*0302193*	5	Baioneta, 26 pinos, soquete, reto, cabo de 5 m, fios expostos
Conector do cabo reto com cabo, lado da ferramenta			
KA SG26B-L 26P-0300	*0302184*	3	Baioneta, 26 pinos, conector, reto, cabo de 3 m, fios expostos

ⓘ Informações detalhadas e outros conectores do cabo podem ser encontrados em schunk.com



Dados técnicos

Descrição		COS SA2-K	COS SA2-A	COS SA3-A
ID		*1586714*	*1586712*	*1586715*
Adequado em		Cabeça de troca	Ferramenta	Ferramenta
Diagrama de conexão do parafuso		L	L	L
Tipo de transmissão		Sinal	Sinal	Sinal
Peso	[kg]	0.77	0.58	0.59
Temperatura ambiente mín./máx.	[°C]	5/60	5/60	5/60
Classe de proteção IP		IP64 (somente em estado acoplado)	IP64 (somente em estado acoplado)	IP64 (somente em estado acoplado)
Número de contatos de pinos		17	17	13
Corrente nominal	[A]	5	5	5
Tensão alternada	[V AC]	250	250	250
Tensão contínua	[V DC]	250	250	250
Conexão elétrica		Conector de tampa roscada Amphenol MS, 26 pinos	Soquete de tampa roscada Amphenol MS, 19 pinos	Soquete de tampa roscada Amphenol MS, 19 pinos
Conexão de saída		radial	radial	radial
Propriedades especiais		17 pinos para uso livre, pinos A e B predefinidos (0 VDC e 24 VDC). O cabo do interruptor de proximidade para o monitoramento de curso do pistão e monitoramento de presença pode ser conectado.	17 pinos para uso livre.	13 pinos para uso livre, chave codificadora rotativa para codificação de ferramentas de 0 – 15 ferramentas. Projetado para máx. 0,15 A e 24 V.

Combinação COS SA2-K e COS SA2-A

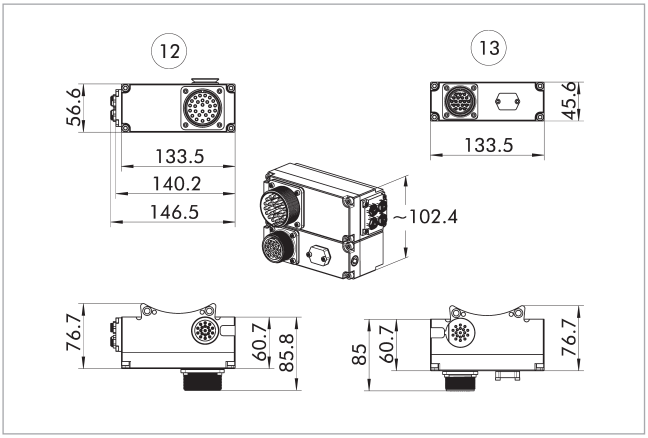

(12) Lado mestre

(13) Lado do adaptador

Possibilidades de combinação SA2

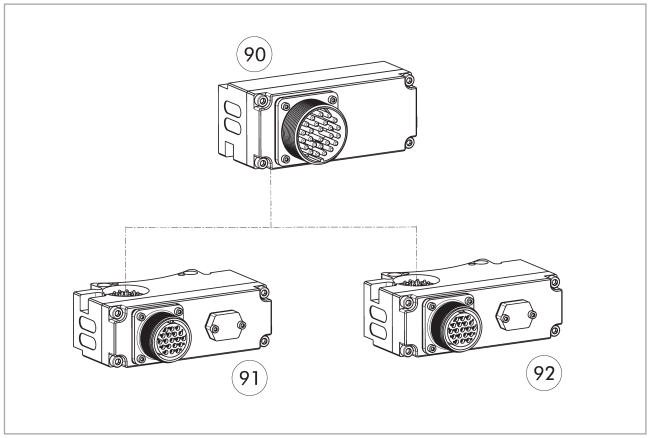

(90) COS SA2-K

(91) COS SA3-A

(92) COS SA2-A

Módulo de controle pneumático

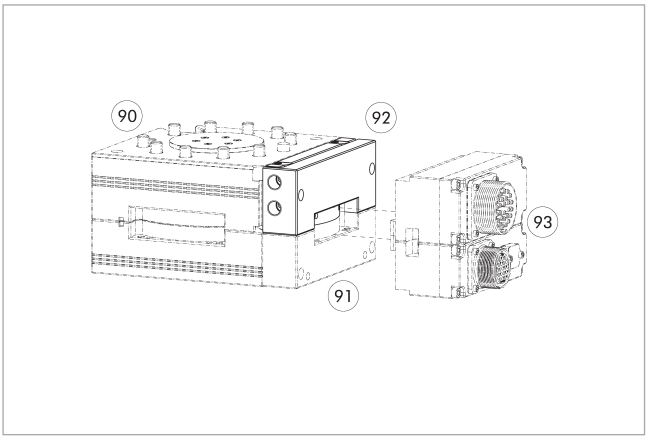

(90) Trocador automático de ferramentas CPS

(91) Placa de distância

(92) Módulo de controle pneumático COS master

(93) Módulo opcional COS mestre e adaptador

Descrição	ID	Diagrama de conexão do parafuso
Módulo de passagem de fluido		
COS JB2-K	*1586302*	L1
COS JB3-K	*1586303*	L2

Atribuição de pinos para COS SA2-K com COS SA2-A

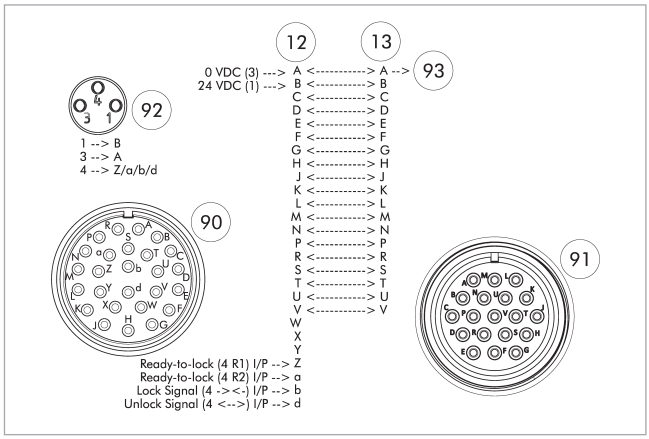

(12) Lado mestre

(13) Lado do adaptador

(90) Conector de tampa roscada Amphenol MS, 26 pinos

(91) Soquete de tampa roscada Amphenol MS, 19 pinos

(92) Soquete M8, codificação A, 3 pinos

(93) pino de guia

Atribuição de pinos para COS SA2-K com COS SA3-A

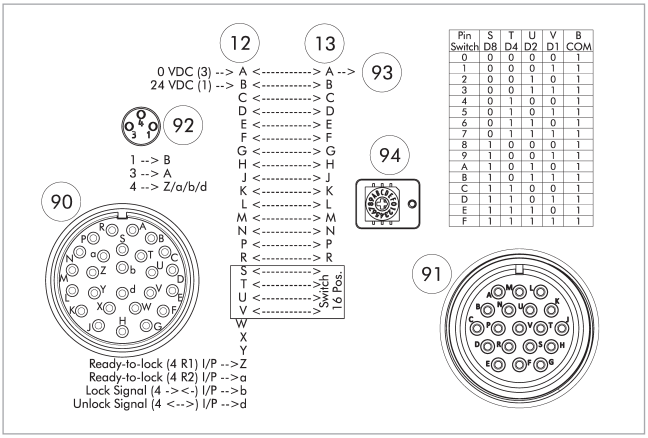

Pin Switch	S D8	T D4	U D2	V D1	B COM
0	0	0	0	0	1
1	0	0	0	1	1
2	0	0	1	0	1
3	0	0	1	1	1
4	0	1	0	0	1
5	0	1	0	1	1
6	0	1	1	0	1
7	0	1	1	1	1
8	1	0	0	0	1
9	1	0	0	1	1
A	1	0	1	0	1
B	1	0	1	1	1
C	1	1	0	0	1
D	1	1	0	1	1
E	1	1	1	0	1
F	1	1	1	1	1

(12) Lado mestre

(13) Lado do adaptador

(90) Conector de tampa roscada Amphenol MS, 26 pinos

(91) Soquete de tampa roscada Amphenol MS, 19 pinos

(92) Soquete M8, codificação A, 3 pinos

(93) pino de guia

(94) Chave codificadora rotativa para codificação de ferramentas de 0-15 ferramentas.

(95) Soquete M12, codificação A, 4 pinos

Capa COS UAA-A

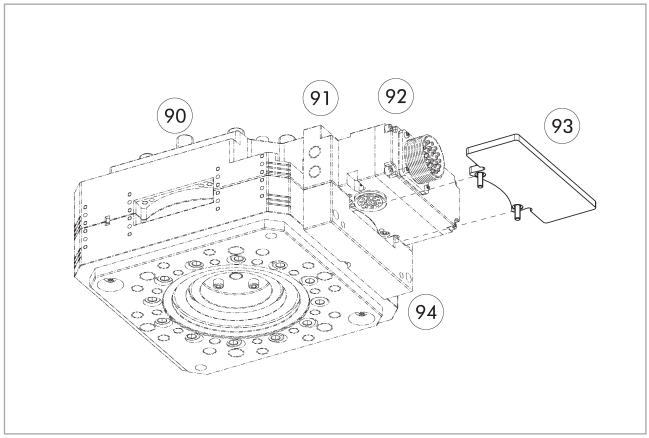

(90) Trocador automático de ferramentas CPS

(91) Módulo de controle pneumático COS master

(92) Módulo opcional COS master

(93) Capa COS UAA-A

(94) Placa de distância

Descrição	ID	Adequado para
Capa		
COS UAA-A	*1584130*	COS SA2-K

Conector de cabo/extensão de cabo

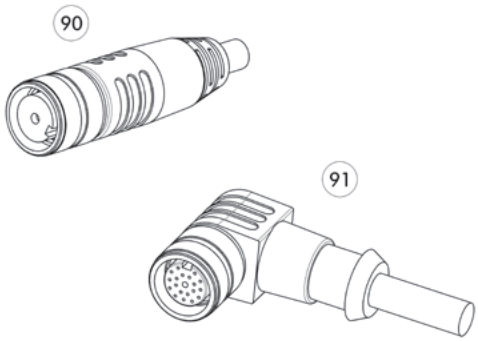

(90) Conector/soquete reto com cabo de extensão

(91) Conector/soquete angular com cabo de extensão

Descrição	ID	Observação
Conector do cabo angular, lado do robô		
KBU-MIL-W 26P	*0301235*	Amphenol MS, 26 pinos, soquete, angular
Conector do cabo angular, lado da ferramenta		
KST-MIL-W 19P	*0301237*	Amphenol MS, 19 pinos, conector, angular
Conector do cabo reto, lado do robô		
KBU-MIL-G 26P	*0301234*	Amphenol MS, 26 pinos, soquete, reto
Conector do cabo reto, lado da ferramenta		
KST-MIL-G 19P	*0301233*	Amphenol MS, 19 pinos, conector, angular

ⓘ Informações detalhadas e outros conectores do cabo podem ser encontrados em schunk.com



Dados técnicos

Descrição		COS SF19-K	COS SF19-A
ID		*1586718*	*1586717*
Adequado em		Cabeça de troca	Ferramenta
Diagrama de conexão do parafuso		J	J
Tipo de transmissão		Sinal	Sinal
Peso	[kg]	0.17	0.13
Temperatura ambiente mín./máx.	[°C]	5/60	5/60
Classe de proteção IP		IP64 (somente em estado acoplado)	IP64 (somente em estado acoplado)
Número de contatos de pinos		19	19
Corrente nominal	[A]	3	3
Tensão alternada	[V AC]	30	30
Tensão contínua	[V DC]	30	30
Conexão elétrica		Conector M16, 19 pinos	Soquete M16, 19 pinos
Conexão de saída		axial	axial

Combinação COS SF19-K e COS SF19-A

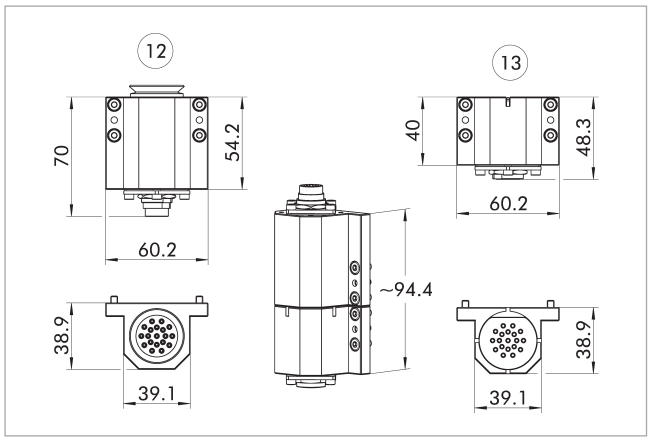

(12) Lado mestre
(13) Lado do adaptador

Atribuição de pinos para COS SF19-K com COS SF19-A

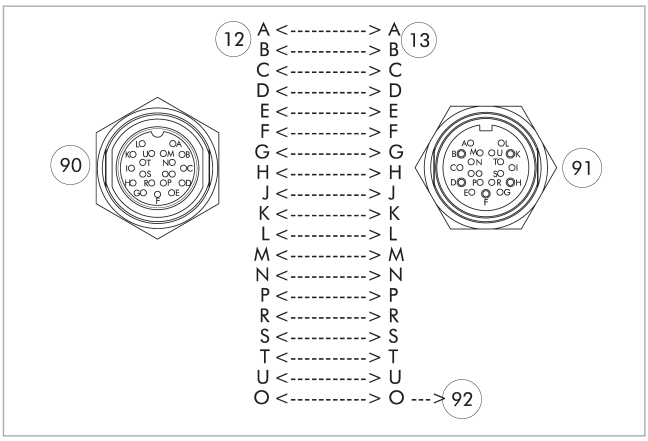

(12) Lado mestre
(13) Lado do adaptador
(90) Conector M16, 19 pinos
(91) Soquete M16, 19 pinos
(92) pino de guia

Capa COS JPC-A

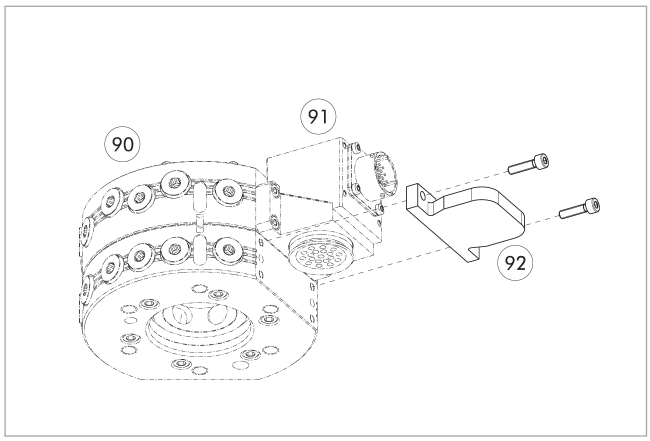

(90) Trocadores automáticos de ferramentas CPS
(91) Módulo opcional COS master
(92) Capa COS JPC-A

Descrição	ID	Adequado para
Capa		
COS JPC-A	*1584095*	Para muitos módulos elétricos com padrão de parafuso J

Conector de cabo/extensão de cabo

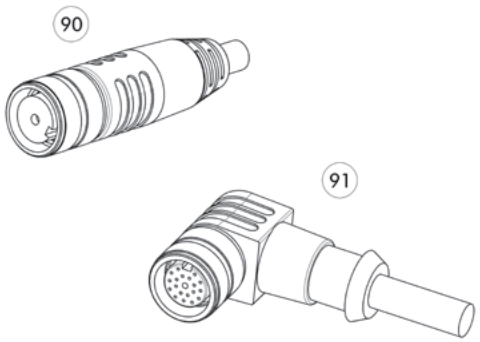

90 Conector/soquete reto com cabo de extensão

91 Conector/soquete angular com cabo de extensão

Descrição	ID	Comprimento	Observação
		[m]	
Conector do cabo angular, lado do robô			
KBU-19F-W 19P	*1316879*		Conector fêmea M16 de 19 pinos, angulado, com contato para solda
Conector do cabo angular, lado da ferramenta			
KST-19F-W 19P	*1316873*		Conector macho M16 de 19 pinos, angulado, com contato para solda
Conector do cabo angular com cabo, lado do robô			
KA BW19F-L 19P-0500	*0302172*	5	M16, 19 pinos, soquete, angular, cabo de 5 m, fios expostos
KA BW19F-L 19P-1000	*0302173*	10	M16, 19 pinos, soquete, angular, cabo de 10 m, fios expostos
Conector do cabo angular com cabo, lado da ferramenta			
KA SW19F-L 19P-0300	*0302175*	3	M16, 19 pinos, conector, angular, cabo de 3 m, fios expostos
Conector do cabo reto, lado do robô			
KBU-19F-G 19P	*1351134*		Conector fêmea M16 de 19 pinos, reto, com contato para solda.
Conector do cabo reto, lado da ferramenta			
KST-19F-G 19P	*1351135*		Conector macho M16 de 19 pinos, reto, com contato para solda.
Conector do cabo reto com cabo, lado do robô			
KA BG19F-L 19P-0500	*0302170*	5	M16, 19 pinos, soquete, reto, cabo de 5 m, fios expostos
KA BG19F-L 19P-1000	*0302171*	10	M16, 19 pinos, soquete, reto, cabo de 10 m, fios expostos
Conector do cabo reto com cabo, lado da ferramenta			
KA SG19F-L 19P-0300	*0302174*	3	M16, 19 pinos, conector, reto, cabo de 3 m, fios expostos

ⓘ Informações detalhadas e outros conectores do cabo podem ser encontrados em schunk.com



Dados técnicos

Descrição		COS VB7-K	COS VB2-A	COS VB3-A
ID		*1586753*	*1586751*	*1586752*
Adequado em		Cabeça de troca	Ferramenta	Ferramenta
Diagrama de conexão do parafuso		L	L	L
Tipo de transmissão		Sinal	Sinal	Sinal
Peso	[kg]	0.77	0.59	0.6
Temperatura ambiente mín./máx.	[°C]	5/60	5/60	5/60
Classe de proteção IP		IP64 (somente em estado acoplado)	IP64 (somente em estado acoplado)	IP64 (somente em estado acoplado)
Número de contatos de pinos		14	14	10
Corrente nominal	[A]	5	5	5
Tensão alternada	[V AC]	250	250	250
Tensão contínua	[V DC]	250	250	250
Conexão elétrica		Conector de tampa roscada Amphenol MS, 26 pinos	Soquete de tampa roscada Amphenol MS, 19 pinos	Soquete de tampa roscada Amphenol MS, 19 pinos
Conexão de saída		radial	radial	radial
Propriedades especiais		Módulo de controle para uso com COS JU2-K e COS JU3-K, 14 pinos para uso livre.	14 pinos para uso livre, sensor de posição de armazenamento pode ser conectado (lado da ferramenta RTU).	10 pinos para uso livre, chave codificadora rotativa para codificação de ferramentas de 0 – 15 ferramentas. Projetado para máx. 0,15 A e 24 V, sensor de posição de armazenamento acoplável (lado da ferramenta RTU).

Combinação COS VB7-K e COS VB2-A

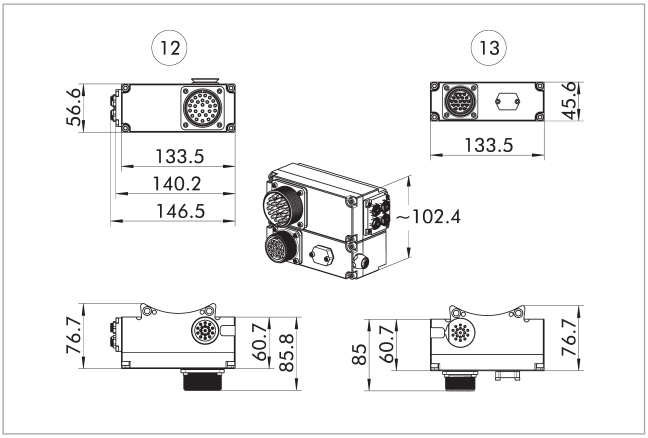

12 Lado mestre

13 Lado do adaptador

Possibilidades de combinação VB7

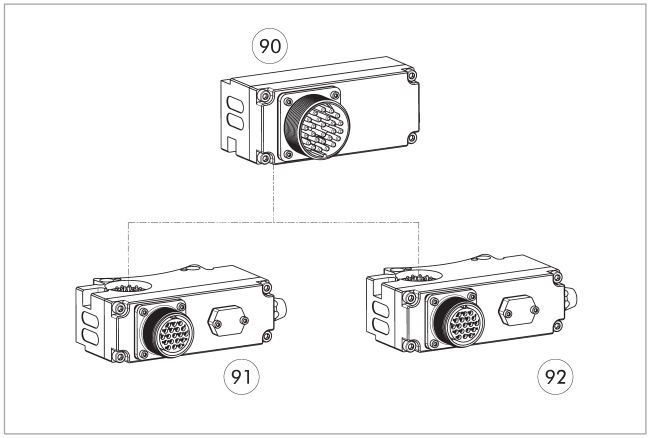

90 COS VB7-K

91 COS VB3-A

92 COS VB2-A

Módulo de controle pneumático

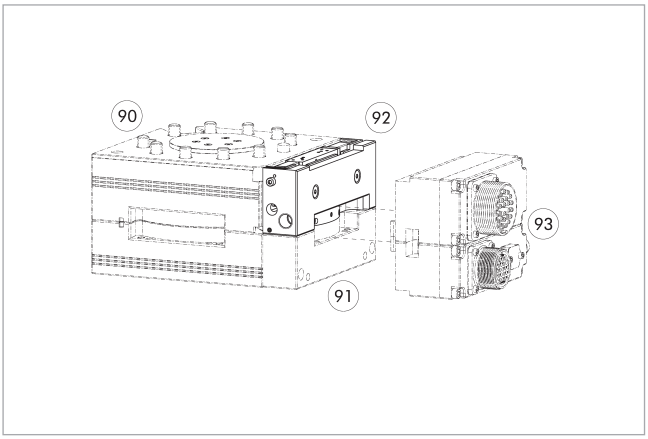

90 Trocador automático de ferramentas CPS

91 Placa de distância

92 Módulo de controle pneumático COS master

93 Módulo de controle COS mestre e adaptador

Descrição	ID	Diagrama de conexão do parafuso
Módulo de passagem de fluido		
COS JU2-K	*1586306*	L1
COS JU3-K	*1586308*	L2

MMS 54-S-M12 para COS VB7 com SM-MMS 54

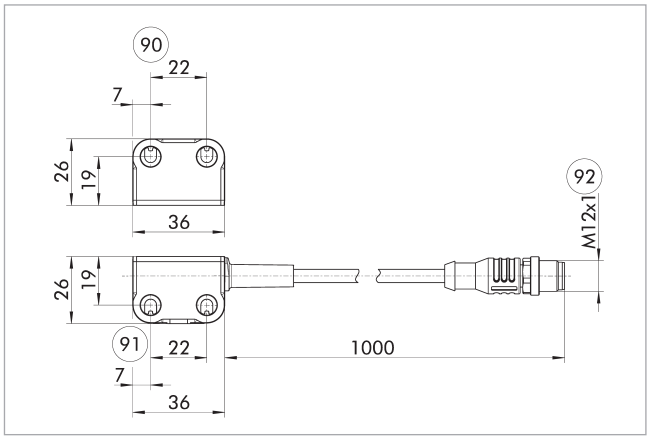

90 Montagem na estação de armazenamento Ø 4,5

91 Montagem no adaptador CPS

92 M12, 5 pinos, codificação A

Descrição	ID
Interruptores magnéticos	
MMS 54-S-M12	*1653302*
SM-MMS 54	*1653303*

ⓘ O solenoide de comutação SM-MMS 54 só pode ser usado em conjunto com o sensor MMS 54-S-M12.

Atribuição de pinos para COS VB7-K com COS VB2-A

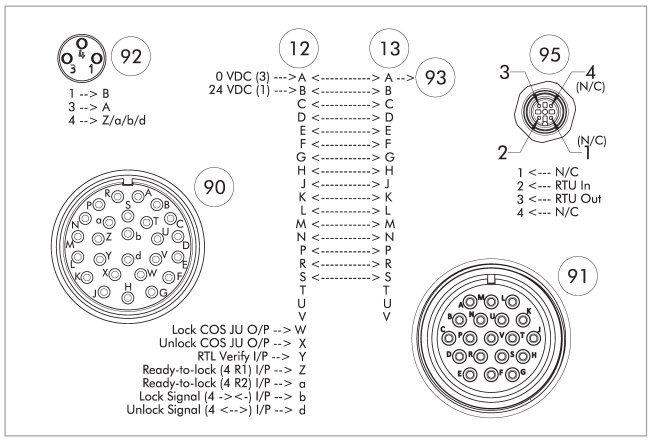

(12) Lado mestre
(13) Lado do adaptador
(90) Conector de tampa roscada Amphenol MS, 26 pinos
(91) Soquete de tampa roscada Amphenol MS, 19 pinos
(92) Soquete M8, codificação A, 3 pinos
(93) pino de guia
(95) Soquete M12, codificação A, 4 pinos

Atribuição de pinos para COS VB7-K com COS VB3-A

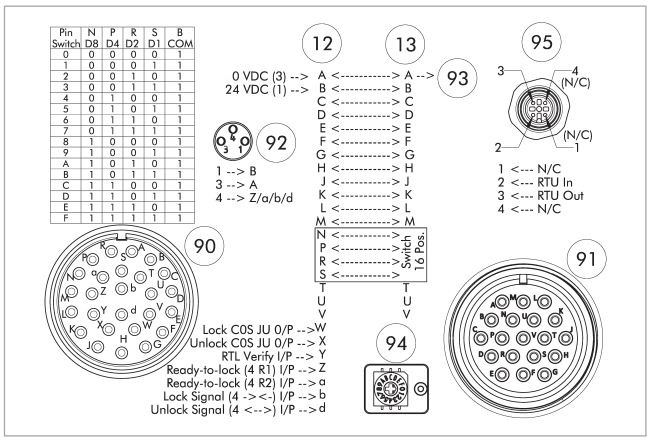

(12) Lado mestre
(13) Lado do adaptador
(90) Conector de tampa roscada Amphenol MS, 26 pinos
(91) Soquete de tampa roscada Amphenol MS, 19 pinos
(92) Soquete M8, codificação A, 3 pinos
(93) pino de guia
(94) Chave codificadora rotativa para codificação de ferramentas de 0 – 15 ferramentas.
(95) Soquete M12, codificação A, 4 pinos

Conector de cabo/extensão de cabo

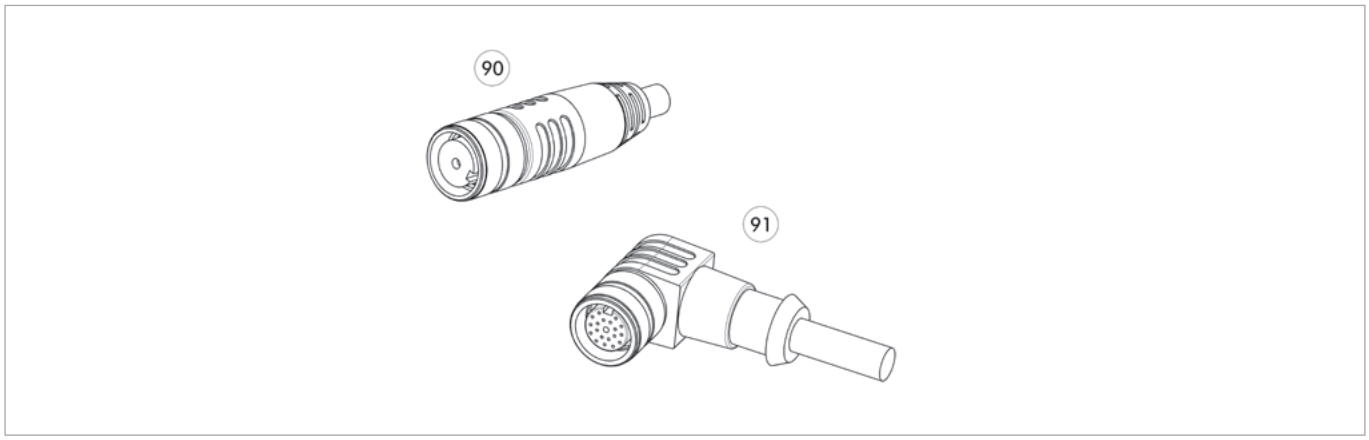

(90) Conector/soquete reto com cabo de extensão
(91) Conector/soquete angular com cabo de extensão

Descrição	ID	Observação
Conector do cabo angular, lado do robô		
KBU-MIL-W 26P	*0301235*	Amphenol MS, 26 pinos, soquete, angular
Conector do cabo angular, lado da ferramenta		
KST-MIL-W 19P	*0301237*	Amphenol MS, 19 pinos, conector, angular
Conector do cabo reto, lado do robô		
KBU-MIL-G 26P	*0301234*	Amphenol MS, 26 pinos, soquete, reto
Conector do cabo reto, lado da ferramenta		
KST-MIL-G 19P	*0301233*	Amphenol MS, 19 pinos, conector, angular

ⓘ Informações detalhadas e outros conectores do cabo podem ser encontrados em schunk.com



Dados técnicos

Descrição		COS X7G-K	COS X7G-A
ID		*1586757*	*1586756*
Adequado em		Cabeça de troca	Ferramenta
Diagrama de conexão do parafuso		J	J
Tipo de transmissão		ultrassônico	ultrassônico
Peso	[kg]	0.13	0.11
Temperatura ambiente mín./máx.	[°C]	5/60	5/60
Classe de proteção IP		IP40 (somente em estado acoplado)	IP40 (somente em estado acoplado)
Número de contatos de pinos		1	1
Corrente nominal	[A]	1	1
Tensão alternada	[V AC]	1000	1000
Tensão contínua	[V DC]	1000	1000
Frequência	[kHz]	30	30
Conexão elétrica		Bulkhead SHV	Bulkhead SHV
Conexão de saída		radial	radial
Propriedades especiais		Para aplicações de soldagem e corte por ultrassom, blindagem isolada da carcaça do módulo.	Para aplicações de soldagem e corte por ultrassom, blindagem isolada da carcaça do módulo.

Combinação COS X7G-K e COS X7G-A

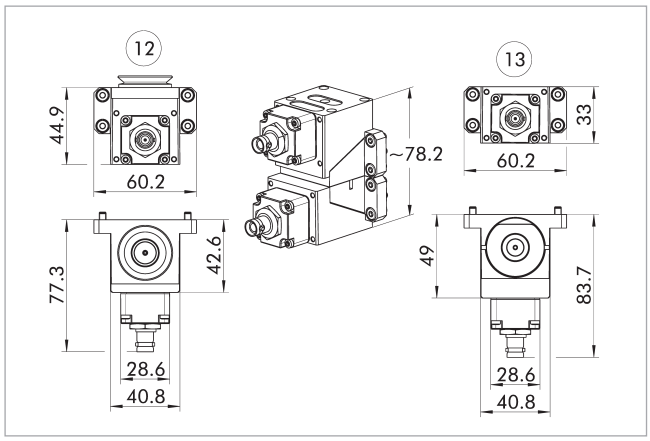

⑫ Lado mestre
⑬ Lado do adaptador

Atribuição de pinos para COS X7G-K com COS X7G-A

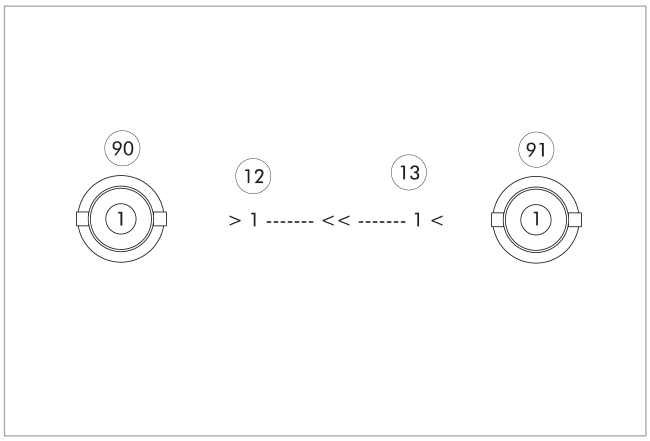

⑫ Lado mestre
⑬ Lado do adaptador
⑨⓪ Bulkhead SHV
⑨① Bulkhead SHV



Dados técnicos

Descrição		COS MT14-K	COS MT14-A
ID		*1586648*	*1586646*
Adequado em		Cabeça de troca	Ferramenta
Diagrama de conexão do parafuso		J	J
Tipo de transmissão		Poder	Poder
Peso	[kg]	0.31	0.33
Temperatura ambiente mín./máx.	[°C]	5/60	5/60
Classe de proteção IP		IP64 (somente em estado acoplado)	IP64 (somente em estado acoplado)
Número de contatos de pinos		14	14
Corrente nominal	[A]	13	13
Tensão alternada	[V AC]	450	450
Tensão contínua	[V DC]	700	700
Conexão elétrica		Conector de tampa roscada Amphenol MS, 19 pinos	Soquete de tampa roscada Amphenol MS, 19 pinos
Tomada de conexão elétrica		tangencial	tangencial
Propriedades especiais		Saída de cabo direita	Saída de cabo direita

Combinação COS MT14-K e COS MT14-A

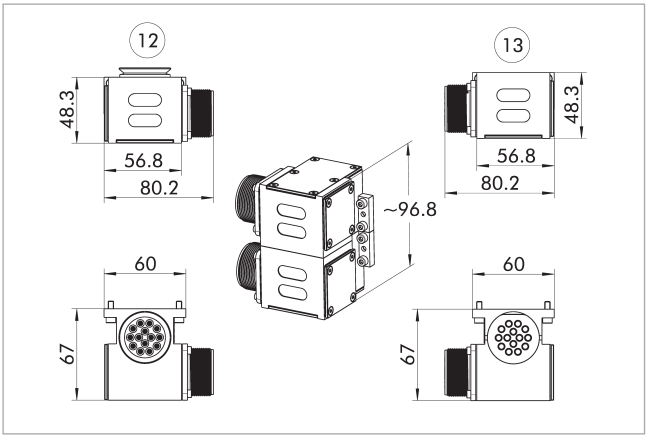

(12) Lado mestre
(13) Lado do adaptador

Atribuição de pinos para COS MT14-K com COS MT14-A

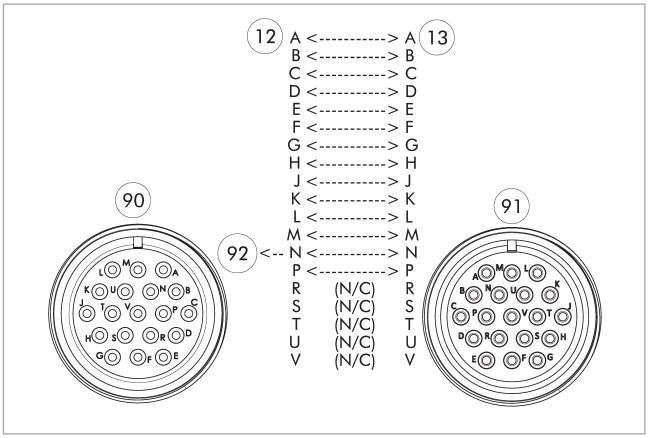

(12) Lado mestre
(13) Lado do adaptador
(90) Conector de tampa roscada Amphenol MS, 19 pinos
(91) Soquete de tampa roscada Amphenol MS, 19 pinos
(92) pino de guia

Capa COS JPC-A

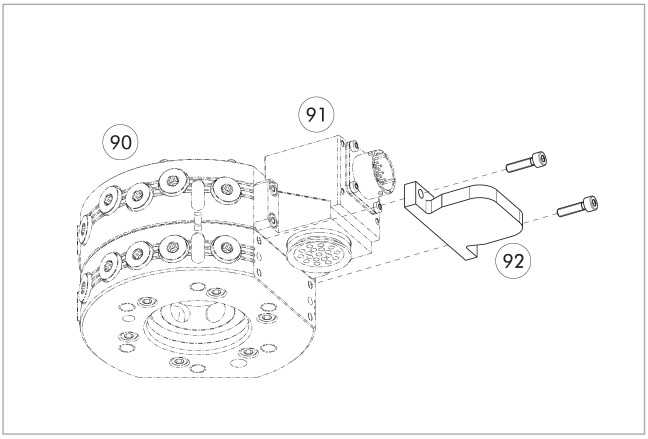

(90) Trocadores automáticos de ferramentas CPS
(91) Módulo opcional COS master
(92) Capa COS JPC-A

Descrição	ID	Adequado para
Capa		
COS JPC-A	*1584095*	Para muitos módulos elétricos com padrão de parafuso J

Cabo conector

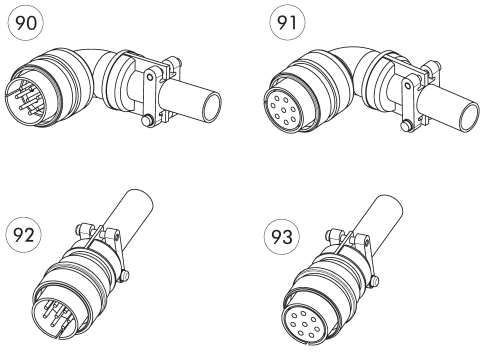

90 Plugue angular
91 Soquete angulado
92 Plugue reto
93 Soquete reto

Descrição	ID	Observação
Conector do cabo angular, lado do robô		
KBU-MIL-W 19P	*0301236*	Amphenol MS, 19 pinos, soquete, angular
Conector do cabo angular, lado da ferramenta		
KST-MIL-W 19P	*0301237*	Amphenol MS, 19 pinos, conector, angular
Conector do cabo reto, lado do robô		
KBU-MIL-G 19P	*0301232*	Amphenol MS, 19 pinos, soquete, reto
Conector do cabo reto, lado da ferramenta		
KST-MIL-G 19P	*0301233*	Amphenol MS, 19 pinos, conector, angular

ⓘ Informações detalhadas e outros conectores do cabo podem ser encontrados em schunk.com



Desclassificação em operação contínua

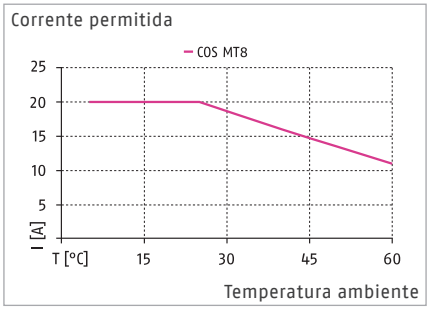

Desclassificação em operação cíclica

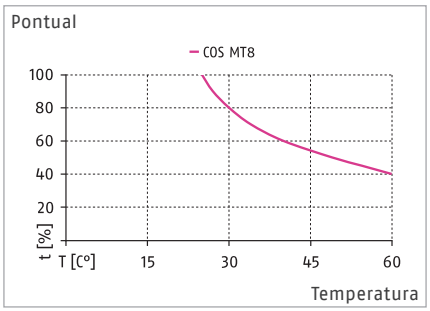

Dados técnicos

Descrição		COS MT8-K	COS MT8L-K	COS MT8-A	COS MT8L-A
ID		*1586685*	*1586689*	*1586684*	*1586687*
Adequado em		Cabeça de troca	Cabeça de troca	Ferramenta	Ferramenta
Diagrama de conexão do parafuso		J	J	J	J
Tipo de transmissão		Poder	Poder	Poder	Poder
Peso	[kg]	0.31	0.31	0.33	0.33
Temperatura ambiente mín./máx.	[°C]	5/60	5/60	5/60	5/60
Classe de proteção IP		IP64 (somente em estado acoplado)	IP64 (somente em estado acoplado)	IP64 (somente em estado acoplado)	IP64 (somente em estado acoplado)
Número de contatos de pinos		8	8	8	8
Corrente nominal	[A]	20	20	20	20
Tensão alternada	[V AC]	450	450	450	450
Tensão contínua	[V DC]	700	700	700	700
Conexão elétrica		Conector de tampa roscada Amphenol MS, 8 pinos	Conector de tampa roscada Amphenol MS, 8 pinos	Soquete de tampa roscada Amphenol MS, 8 pinos	Soquete de tampa roscada Amphenol MS, 8 pinos
Tomada de conexão elétrica		tangencial	tangencial	tangencial	tangencial
Propriedades especiais		Saída de cabo direita	Saída do cabo esquerdo	Saída de cabo direita	Saída do cabo esquerdo

Derating em operação contínua: a corrente permitida depende da temperatura ambiente. Exceder essa temperatura pode causar superaquecimento e possíveis danos ao produto.
Derating em operação cíclica: a transferência dependente do tempo da corrente nominal máxima (20 A, base de 10 minutos) depende do ciclo de trabalho (t). Exceder os limites de temperatura pode causar superaquecimento e, consequentemente, danos ao produto.

Combinação COS MT8-K e COS MT8-A

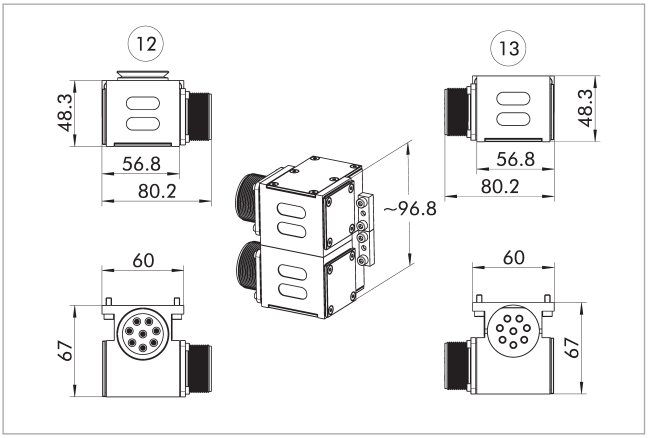

(12) Lado mestre

(13) Lado do adaptador

ⓘ A ilustração mostra a combinação de módulos de passagem com saída de cabo tangencial à direita. Esta variante também está disponível com saída de cabo tangencial à esquerda.

Atribuição de pinos para COS MT8-K e COS MT8-A ou COS MT8L-K e MT8L-A

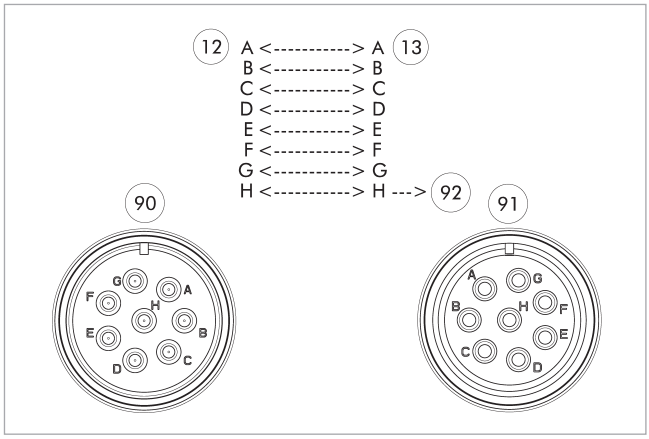

(12) Lado mestre

(13) Lado do adaptador

(90) Conector de tampa roscada Amphenol MS, 8 pinos

(91) Soquete de tampa roscada Amphenol MS, 8 pinos

(92) pino de guia

Capa COS JPC-A

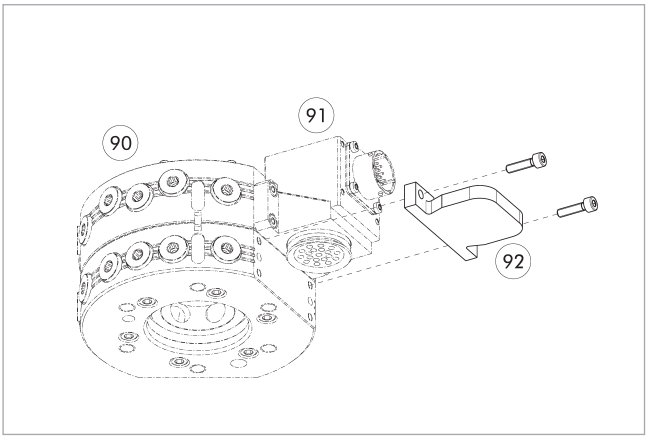

(90) Trocadores automáticos de ferramentas CPS

(91) Módulo opcional COS master

(92) Capa COS JPC-A

Descrição	ID	Adequado para
Capa		
COS JPC-A	*1584095*	Para muitos módulos elétricos com padrão de parafuso J

Cabo conector

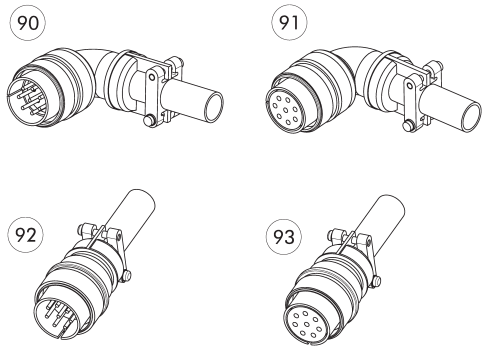

90 Plugue angular
91 Soquete angulado
92 Plugue reto
93 Soquete reto

Descrição	ID	Observação
Conector do cabo angular, lado do robô		
KBU-MIL-W 8P	*0301270*	Amphenol MS, 8 pinos, soquete, angular
Conector do cabo angular, lado da ferramenta		
KST-MIL-W 8P	*0301271*	Amphenol MS, 8 pinos, conector, angular
Conector do cabo reto, lado do robô		
KBU-MIL-G 8P	*0301268*	Amphenol MS, 8 pinos, soquete, reto
Conector do cabo reto, lado da ferramenta		
KST-MIL-G 8P	*0301269*	Amphenol MS, 8 pinos, conector, reto

ⓘ Informações detalhadas e outros conectores do cabo podem ser encontrados em schunk.com



Dados técnicos

Descrição		COS REP10-K	COS REP10-KIT-K	COS REP10-A	COS REP10-KIT-A
ID		*1586665*	*1586668*	*1586664*	*1586667*
Adequado em		Cabeça de troca	Cabeça de troca	Ferramenta	Ferramenta
Diagrama de conexão do parafuso		J	J	J	J
Tipo de transmissão		Servo	Servo	Servo	Servo
Peso	[kg]	0.14	0.14	0.14	0.14
Temperatura ambiente mín./máx.	[°C]	5/60	5/60	5/60	5/60
Classe de proteção IP		IP64 (somente em estado acoplado)	IP64 (somente em estado acoplado)	IP64 (somente em estado acoplado)	IP64 (somente em estado acoplado)
Número de contatos de pinos		6	6	6	6
Corrente nominal	[A]	5	5	5	5
Tensão alternada	[V AC]	48	450	48	450
Tensão contínua	[V DC]	74	700	74	700
Conexão elétrica		Conector M23, 9 pinos		Soquete M23, 9 pinos	
Conexão de saída		radial		radial	
Número de contatos de pinos		3	4	3	4
Corrente nominal	[A]	15	15	15	15
Tensão alternada	[V AC]	48	450	48	450
Tensão contínua	[V DC]	74	700	74	700
Conexão elétrica			Prensa-cabo M16 para Ø 5 – 10 mm		Prensa-cabo M16 para Ø 5 – 10 mm
Propriedades especiais		A blindagem da carcaça do conector é feita por pinblock, os circuitos elétricos (sinal e energia) são separados galvanicamente.	O KIT possui um acessório adicional com diversas opções de saída. Soldagem direta dos fios do cabo ao bloco de pinos.	A blindagem da carcaça do conector é feita por pinblock, os circuitos elétricos (sinal e energia) são separados galvanicamente.	O KIT possui um acessório adicional com diversas opções de saída. Soldagem direta dos fios do cabo ao bloco de pinos.

Combinação COS REP10-K e COS REP10-A

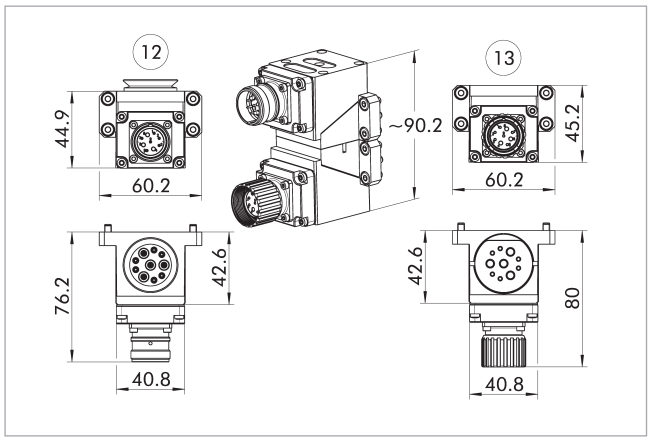

(12) Lado mestre
(13) Lado do adaptador

Combinação COS REP10-Kit-K e COS REP10-Kit-A

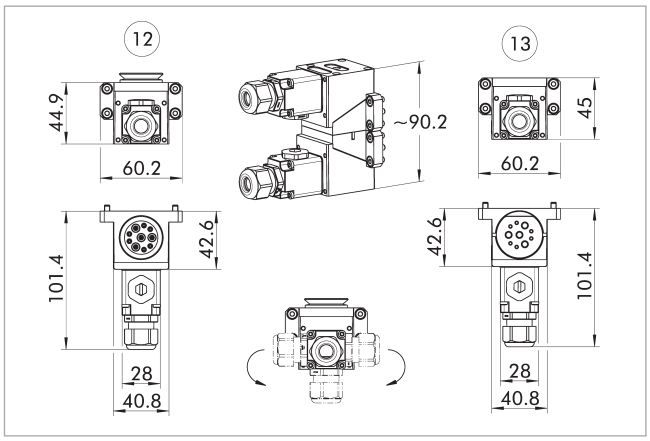

(12) Lado mestre
(13) Lado do adaptador

Atribuição de pinos para COS REP10-K com COS REP10-A

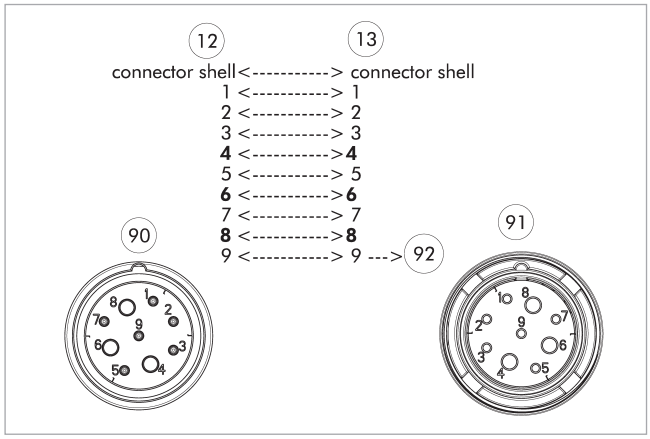

(12) Lado mestre
(13) Lado do adaptador
(90) Conector M23, 9 pinos
(91) Soquete M23, 9 pinos
(92) pino de guia

Capa COS JPC-A

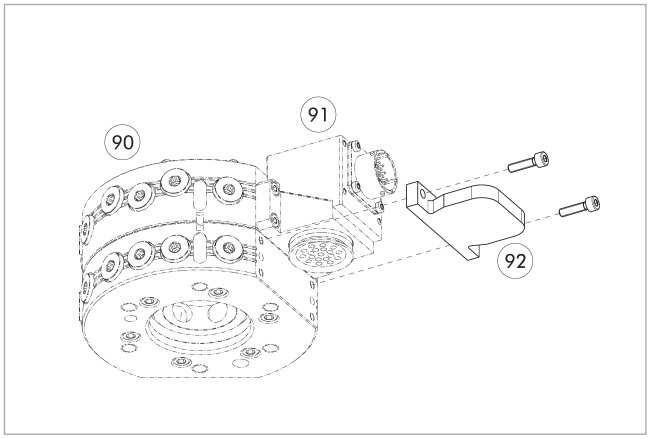

(90) Trocadores automáticos de ferramentas CPS
(91) Módulo opcional COS master
(92) Capa COS JPC-A

Descrição	ID	Adequado para
Capa		
COS JPC-A	*1584095*	Para muitos módulos elétricos com padrão de parafuso J

Conector de cabo/extensão de cabo

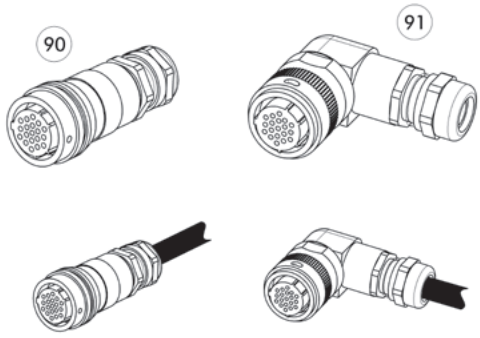

Outros comprimentos de cabo sob consulta.

90 Plugue/soquete reto

91 Conector/soquete angular

Descrição	ID	Observação
Conector do cabo angular		
KBU-M23-W 10P	*30081323*	M23, 9 pinos, soquete, angular
Conector do cabo reto		
KST-M23-G 10P	*1644046*	M23, 9 pinos, conector, reto



Dados técnicos

Descrição		COS RES10B-K	COS RES10B-A
ID		*1586671*	*1586669*
Adequado em		Cabeça de troca	Ferramenta
Diagrama de conexão do parafuso		J	J
Tipo de transmissão		Servo	Servo
Peso	[kg]	0.15	0.14
Temperatura ambiente mín./máx.	[°C]	5/60	5/60
Classe de proteção IP		IP64 (somente em estado acoplado)	IP64 (somente em estado acoplado)
Número de contatos de pinos		9	9
Corrente nominal	[A]	3.5	3.5
Tensão alternada	[V AC]	160	160
Tensão contínua	[V DC]	160	160
Conexão elétrica		Conector M23, 12 pinos	Soquete M23, 12 pinos
Conexão de saída		radial	radial
Propriedades especiais		Quatro pares de fios trançados, a blindagem da carcaça do conector é feita por pinblock.	Quatro pares de fios trançados, a blindagem da carcaça do conector é feita por pinblock.

Combinação COS RES10B-K e COS RES10B-A

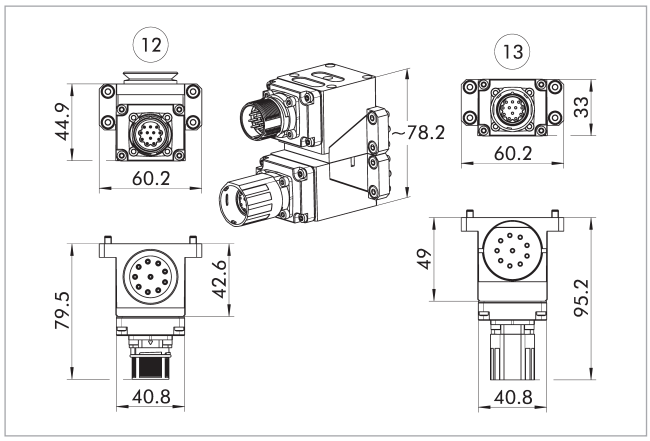

(12) Lado mestre
(13) Lado do adaptador

Atribuição de pinos para COS RES10B-K com COS RES10B-A

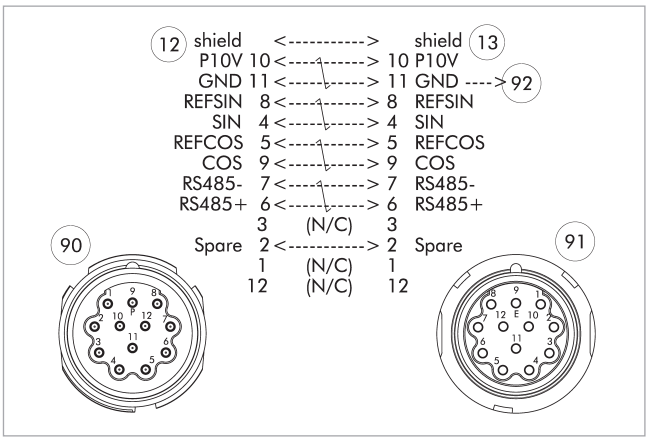

(12) Lado mestre
(13) Lado do adaptador
(90) Interface JAE
(91) Interface JAE
(92) pino de guia

Capa COS JPC-A

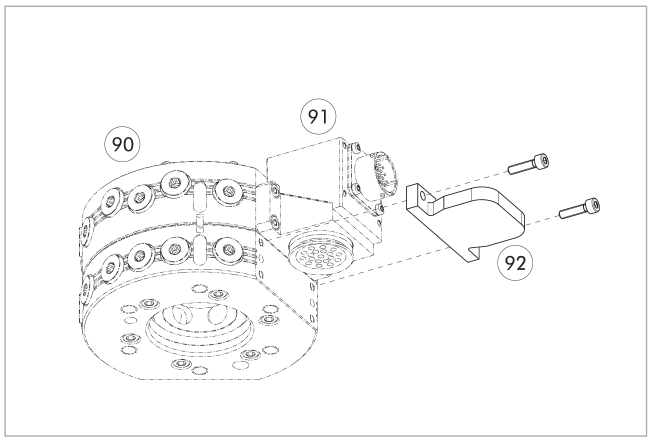

(90) Trocadores automáticos de ferramentas CPS
(91) Módulo opcional COS master
(92) Capa COS JPC-A

Descrição	ID	Adequado para
Capa		
COS JPC-A	*1584095*	Para muitos módulos elétricos com padrão de parafuso J

Conector de cabo/extensão de cabo

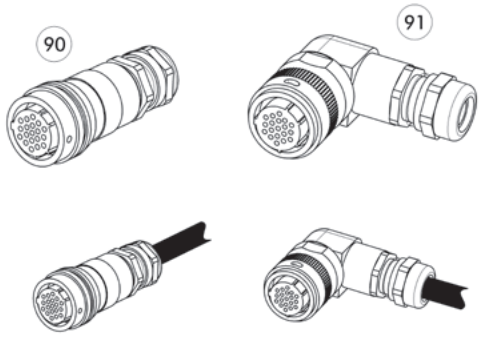

Outros comprimentos de cabo sob consulta.

(90) Plugue/soquete reto

(91) Conector/soquete angular

Descrição	ID	Observação
Conector do cabo reto		
KBU-M23-G 12P	*1344401*	M23, 12 pinos, soquete, reto
KST-M23-G 12P	*1344402*	M23, 12 pinos, conector, reto



Dados técnicos

Descrição		COS EN110S1-K	COS EN110S1-A
ID		*1586500*	*1586488*
Adequado em		Cabeça de troca	Ferramenta
Diagrama de conexão do parafuso		L über Adapterplatte	L über Adapterplatte
Tipo de transmissão		Sinal	Sinal
Peso	[kg]	0.66	0.67
Temperatura ambiente mín./máx.	[°C]	5/60	5/60
Classe de proteção IP		IP64 (somente em estado acoplado)	IP64 (somente em estado acoplado)
Número de contatos de pinos		19	19
Corrente nominal	[A]	5	5
Tensão alternada	[V AC]	250	250
Tensão contínua	[V DC]	250	250
Conexão elétrica		Implementação pelo cliente	Implementação pelo cliente
Número de contatos de pinos		7	7
Corrente nominal	[A]	13	13
Tensão alternada	[V AC]	450	450
Tensão contínua	[V DC]	700	700
Propriedades especiais		Soldagem direta dos fios do cabo ao blocos de pinos	Soldagem direta dos fios do cabo ao blocos de pinos

ⓘ As placas adaptadoras COS Z56-K-L/3EN, ID 1585129 (lado do robô) ou COS Z56-A-L/3EN, ID 1585144 (lado da ferramenta) são necessárias para o diagrama de aparafusamento em L. Até três módulos EN110S1 podem ser fixados nele.

Combinação de COS EN110S1-K e COS EN110S1-A

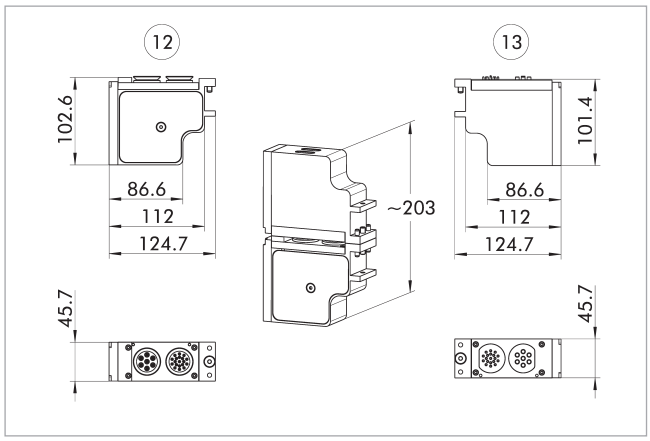

12 Lado mestre

13 Lado do adaptador



Dados técnicos

Descrição		COS KE7-K	COS KE7-A
ID		*1586422*	*1586420*
Adequado em		Cabeça de troca	Ferramenta
Diagrama de conexão do parafuso		K	K
Tipo de transmissão		Comunicação	Comunicação
Peso	[kg]	0.15	0.14
Temperatura ambiente mín./máx.	[°C]	5/60	5/60
Classe de proteção IP		IP64 (somente em estado acoplado)	IP64 (somente em estado acoplado)
Sistema de ônibus		EtherNet	EtherNet
Velocidade de transmissão	[Mbit/s]	100	100
Número de contatos de pinos		3	3
Conexão elétrica		M12, conector fêmea codificado em D	M12, conector fêmea codificado em D
Conexão de saída		radial	radial
Corrente nominal	[A]	4	4
Tensão alternada	[V AC]	125	125
Tensão contínua	[V DC]	125	125
Conexão elétrica		Conector M8, codificado A, 3 pinos	Soquete M8, codificação A, 3 pinos
Tomada de conexão elétrica		radial	radial
Propriedades especiais		Suporta Power-over-Ethernet (PoE).	Suporta Power-over-Ethernet (PoE).

Combinação COS KE7-K e COS KE7-A

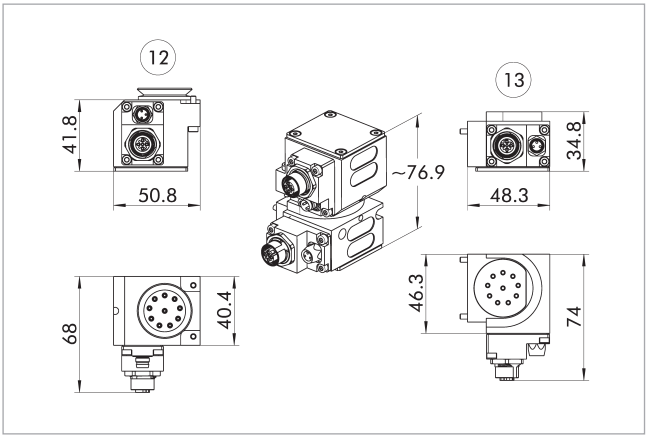

(12) Lado mestre

(13) Lado do adaptador

Atribuição de pinos para COS KE7-K com COS KE7-A

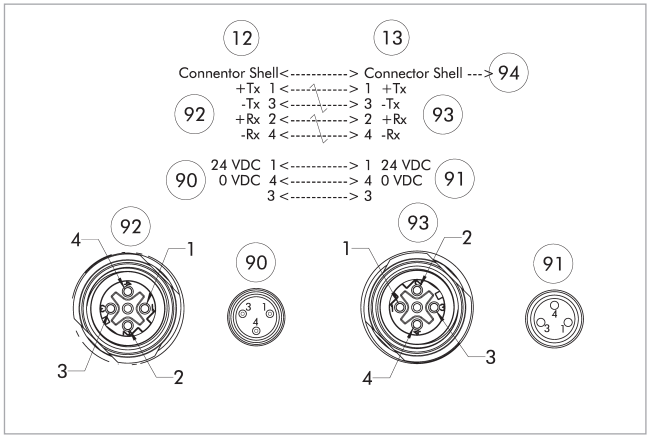

(12) Lado mestre

(13) Lado do adaptador

(90) Conector M8, codificado A, 3 pinos

(91) Soquete M8, codificação A, 3 pinos

(92) M12, conector fêmea codificado em D

(93) M12, conector fêmea codificado em D

(94) pino de guia

Capa COS KPC-A

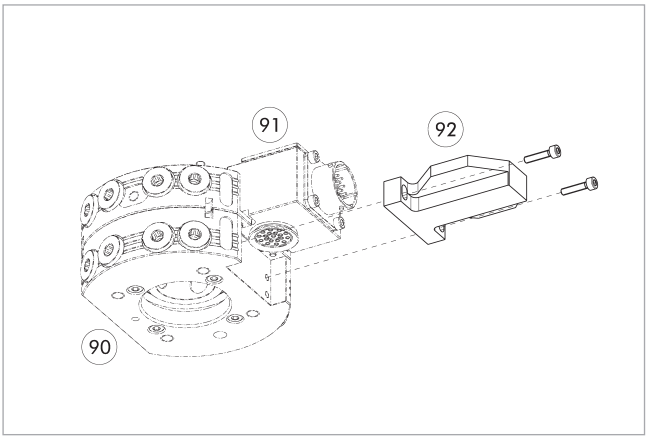

(90) Trocadores automáticos de ferramentas CPS

(91) Módulo opcional COS master

(92) Capa COS KPC-A

Descrição	ID	Adequado para
Capa		
COS KPC-A	*1585142*	Muitos módulos elétricos com padrão de parafuso K

Conector de cabo/extensão de cabo

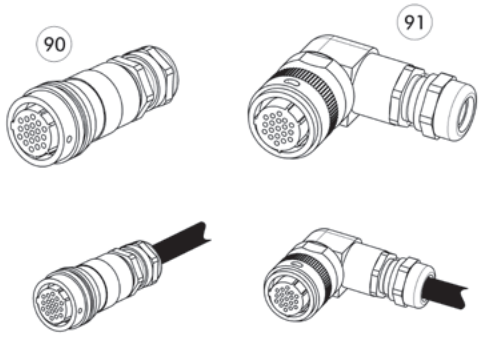

Outros comprimentos de cabo sob consulta.

(90) Plugue/soquete reto

(91) Conector/soquete angular

Descrição	ID	Observação
Conector do cabo angular		
KST-M12-W 4DP	*1416610*	M12, codificação D, 4 pinos, conector, angular
Conector do cabo reto		
KST-M12-G 4DP	*9965967*	M12, codificação D, 4 pinos, conector, reto

Conector de plug-in da fonte de alimentação/sinais

KBU - ... - G

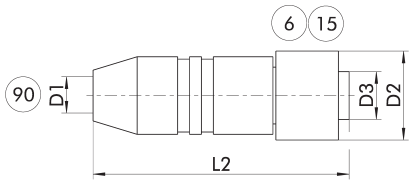

KBU - ... - W

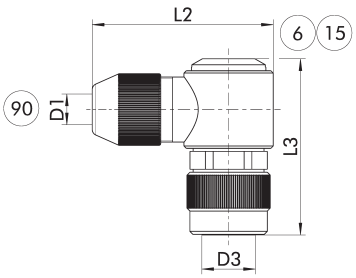

KBU – ... – G Soquete com saída reta

KBU – ... – W Soquete com saída angular

(6) Lado do módulo de conexão

(15) Soquete

(90) D1 – cabo de conexão de diâmetro máx.

As conexões do plugue são usadas para conectar os produtos SCHUNK à alimentação de tensão. Um cabo do cliente pode ser usado para isso. Os fios individuais podem ser soldados aos pinos de solda do conector.

Descrição	ID	L2	D2	L3	D3
		[mm]	[mm]	[mm]	
Cabo conector					
KBU-M8-G 3P	*0300052*	37	12		M8x1
KBU-M8-W 3P	*0300053*	23		27.6	M8x1

ⓘ Para o cabo de conexão, recomenda-se uma seção transversal de 0,25 mm² para cada fio individual. Consulte a documentação do produto para obter informações sobre máx. comprimento do cabo e min. seção transversal do fio.



Dados técnicos

Descrição		COS KE8-K	COS KE8-A
ID		*1586426*	*1586425*
Adequado em		Cabeça de troca	Ferramenta
Diagrama de conexão do parafuso		K	K
Tipo de transmissão		Comunicação	Comunicação
Peso	[kg]	0.15	0.14
Temperatura ambiente mín./máx.	[°C]	5/60	5/60
Classe de proteção IP		IP64 (somente em estado acoplado)	IP64 (somente em estado acoplado)
Sistema de ônibus		EtherNet	EtherNet
Velocidade de transmissão	[Mbit/s]	100	100
Corrente nominal	[A]	4	4
Tensão alternada	[V AC]	125	125
Tensão contínua	[V DC]	125	125
Conexão elétrica		M12, conector fêmea codificado em D	M12, conector fêmea codificado em D
Conexão de saída		radial	radial
Conexão elétrica		Conector M8, codificação A, 4 pinos	Soquete M8, codificação A, 4 pinos
Tomada de conexão elétrica		radial	radial
Propriedades especiais		Suporta Power-over-Ethernet (PoE).	Suporta Power-over-Ethernet (PoE).

Combinação de COS KE8-K e COS KE8-A

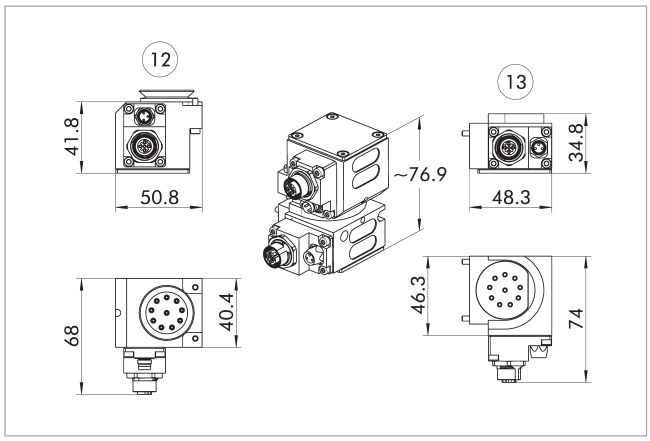

(12) Lado mestre

(13) Lado do adaptador

Atribuição de pinos para COS KE8-K com COS KE8-A

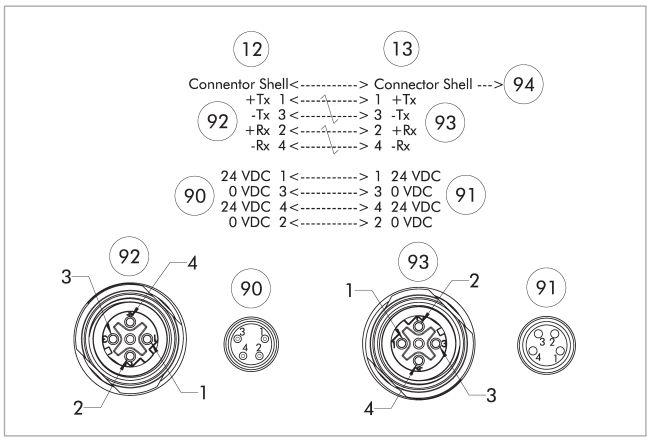

(12) Lado mestre

(13) Lado do adaptador

(90) Conector M8, codificação A, 4 pinos

(91) Soquete M8, codificação A, 4 pinos

(92) M12, conector fêmea codificado em D

(93) M12, conector fêmea codificado em D

(94) pino de guia

Capa COS KPC-A

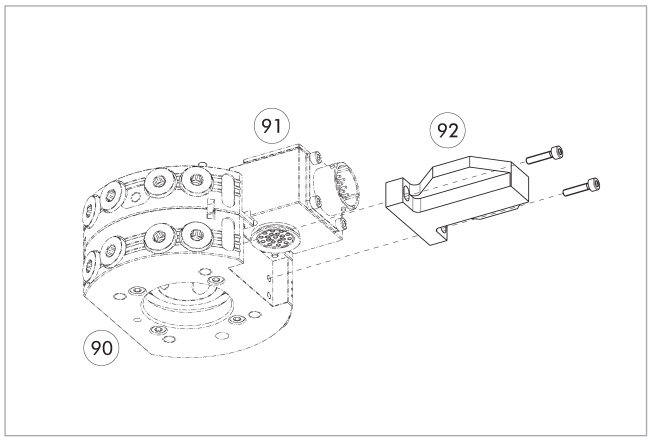

(90) Trocadores automáticos de ferramentas CPS

(91) Módulo opcional COS master

(92) Capa COS KPC-A

Descrição	ID	Adequado para
Capa		
COS KPC-A	*1585142*	Muitos módulos elétricos com padrão de parafuso K

Conector de cabo/extensão de cabo

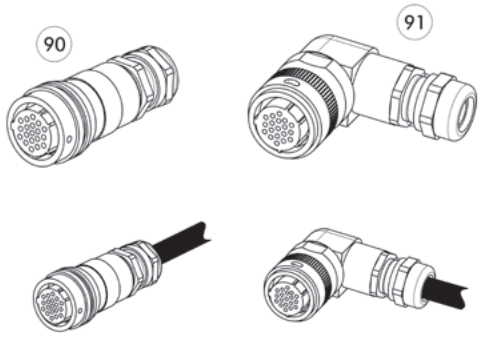

Outros comprimentos de cabo sob consulta.

(90) Plugue/soquete reto

(91) Conector/soquete angular

Descrição	ID	Observação
Conector do cabo angular		
KST-M12-W 4DP	*1416610*	M12, codificação D, 4 pinos, conector, angular
KST-M8-W 4AP	*1628064*	M8, codificação A, 4 pinos, conector, angular
Conector do cabo reto		
KST-M12-G 4DP	*9965967*	M12, codificação D, 4 pinos, conector, reto
KST-M8-G 4AP	*9960108*	M8, codificação A, 4 pinos, conector, reto

Conector de plug-in da fonte de alimentação/sinais

KBU - ... - G

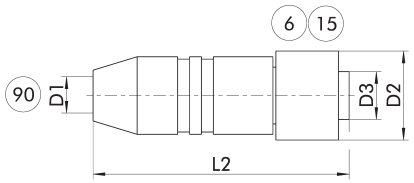

KBU - ... - W

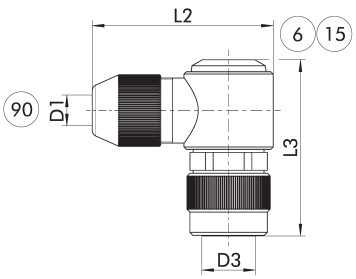

KBU – ... – G Soquete com saída reta

KBU – ... – W Soquete com saída angular

(6) Lado do módulo de conexão

(15) Soquete

(90) D1 – cabo de conexão de diâmetro máx.

As conexões do plugue são usadas para conectar os produtos SCHUNK à alimentação de tensão. Um cabo do cliente pode ser usado para isso. Os fios individuais podem ser soldados aos pinos de solda do conector.

Descrição	ID	D1 (máx.)	L2	D2	L3	D3
		[mm]	[mm]	[mm]	[mm]	
Cabo conector						
KBU-M8-G 4AP	*1506418*	5	37	12		M8
KBU-M8-W 4AP	*1506422*	5	25		28	M8

ⓘ Para o cabo de conexão, recomenda-se uma seção transversal de 0,25 mm² para cada fio individual. Consulte a documentação do produto para obter informações sobre máx. comprimento do cabo e min. seção transversal do fio.



Dados técnicos

Descrição		COS RD5-K	COS RD5-A
ID		*1586650*	*1586639*
Adequado em		Cabeça de troca	Ferramenta
Diagrama de conexão do parafuso		J	J
Tipo de transmissão		Comunicação	Comunicação
Peso	[kg]	0.1	0.1
Temperatura ambiente mín./máx.	[°C]	5/60	5/60
Classe de proteção IP		IP64 (somente em estado acoplado)	IP64 (somente em estado acoplado)
Sistema de ônibus		DeviceNet, IO-Link Classe B	DeviceNet, IO-Link Classe B
Conexão elétrica		Conector M12, codificado A	Soquete M12, código A
Conexão de saída		radial	radial

Combinação COS RD5-K e COS RD5-A

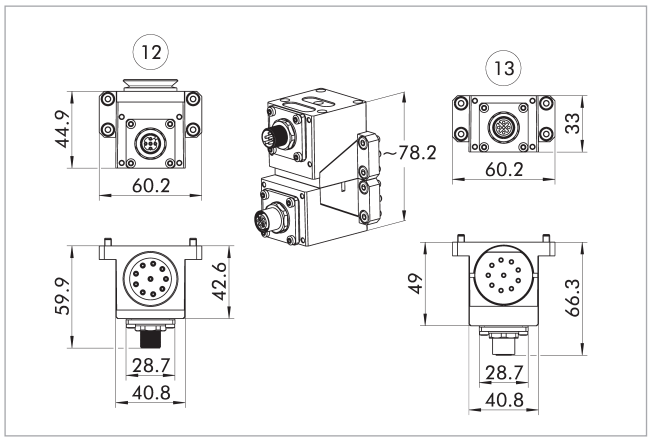

(12) Lado mestre

(13) Lado do adaptador

Atribuição de pinos para COS RD5-K e COS RD5-A

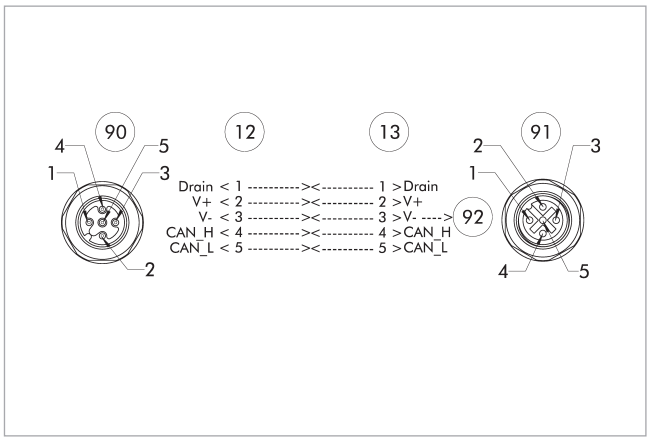

(12) Lado mestre

(13) Lado do adaptador

(90) Conector M12, codificado A

(91) Soquete M12, código A

(92) pino de guia

Capa COS JPC-A

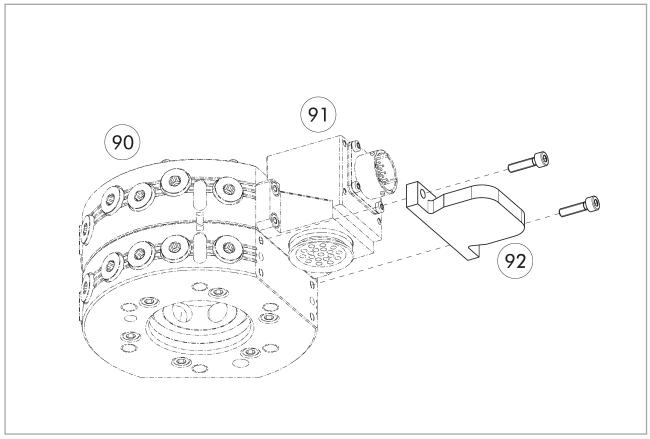

(90) Trocadores automáticos de ferramentas CPS

(91) Módulo opcional COS master

(92) Capa COS JPC-A

Descrição	ID	Adequado para
Capa		
COS JPC-A	*1584095*	Para muitos módulos elétricos com padrão de parafuso J



Dados técnicos

Descrição		COS RE10-K	COS RE10-A
ID		*1586653*	*1586652*
Adequado em		Cabeça de troca	Ferramenta
Diagrama de conexão do parafuso		J	J
Tipo de transmissão		Comunicação	Comunicação
Peso	[kg]	0.17	0.16
Temperatura ambiente mín./máx.	[°C]	5/60	5/60
Classe de proteção IP		IP64 (somente em estado acoplado)	IP64 (somente em estado acoplado)
Sistema de ônibus		EtherNet	EtherNet
Velocidade de transmissão	[Mbit/s]	100	100
Corrente nominal	[A]	1	1
Tensão alternada	[V AC]	48	48
Tensão contínua	[V DC]	48	48
Conexão elétrica		AIDA PushPull-RJ45	AIDA PushPull-RJ45
Conexão de saída		radial	radial
Propriedades especiais		Suporta Power-over-Ethernet (PoE) e está em conformidade com os requisitos CAT5e.	Suporta Power-over-Ethernet (PoE) e está em conformidade com os requisitos CAT5e.

Combinação COS RE10-K e COS RE10-A

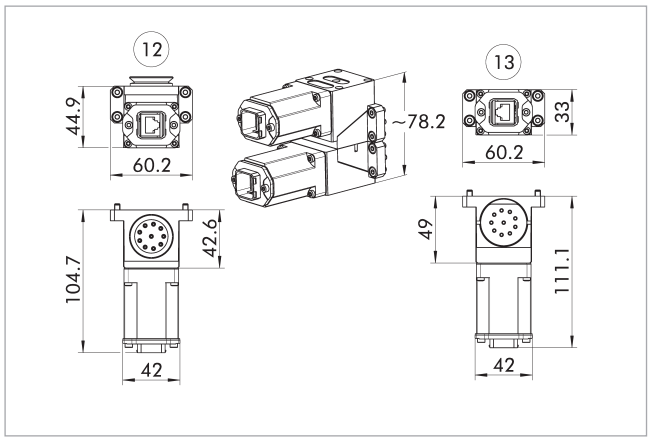

(12) Lado mestre

(13) Lado do adaptador

Atribuição de pinos para COS RE10-K com COS RE10-A

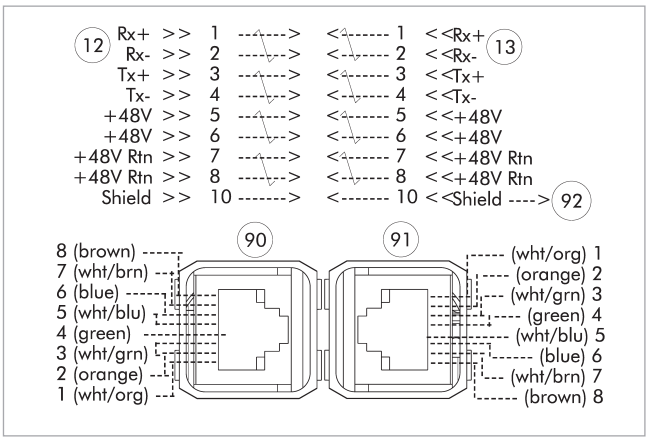

(12) Lado mestre

(13) Lado do adaptador

(90) AIDA PushPull-RJ45

(91) AIDA PushPull-RJ45

(92) pino de guia

Capa COS JPC-A

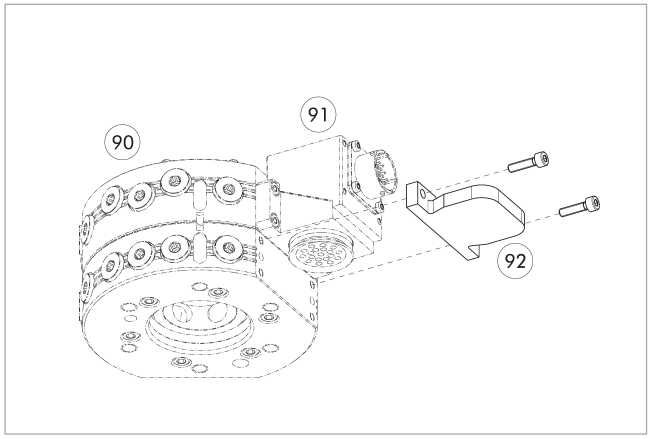

(90) Trocadores automáticos de ferramentas CPS

(91) Módulo opcional COS master

(92) Capa COS JPC-A

Descrição	ID	Adequado para
Capa		
COS JPC-A	*1584095*	Para muitos módulos elétricos com padrão de parafuso J



Dados técnicos

Descrição		COS RE5-K	COS RE5-A
ID		*1586656*	*1586654*
Adequado em		Cabeça de troca	Ferramenta
Diagrama de conexão do parafuso		J	J
Tipo de transmissão		Comunicação	Comunicação
Peso	[kg]	0.12	0.11
Temperatura ambiente mín./máx.	[°C]	5/60	5/60
Classe de proteção IP		IP64 (somente em estado acoplado)	IP64 (somente em estado acoplado)
Sistema de ônibus		EtherNet	EtherNet
Velocidade de transmissão	[Mbit/s]	100	100
Corrente nominal	[A]	2	2
Tensão alternada	[V AC]	60	60
Tensão contínua	[V DC]	60	60
Conexão elétrica		M12, conector fêmea codificado em D	M12, conector fêmea codificado em D
Conexão de saída		radial	radial
Propriedades especiais		Suporta Power-over-Ethernet (PoE).	Suporta Power-over-Ethernet (PoE).

Combinação COS RE5-K e COS RE5-A

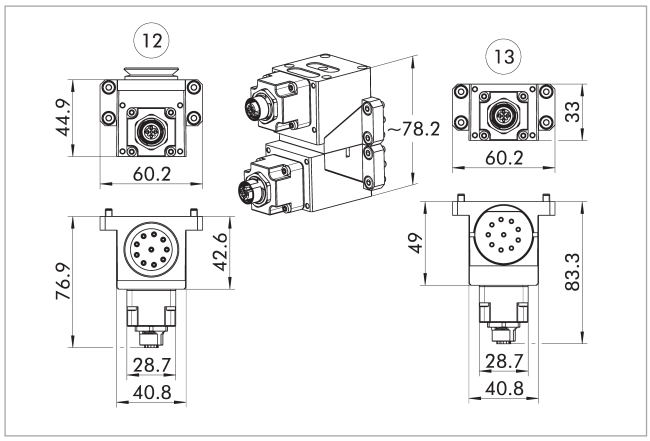

(12) Lado mestre

(13) Lado do adaptador

Atribuição de pinos para COS RE5-K com COS RE5-A

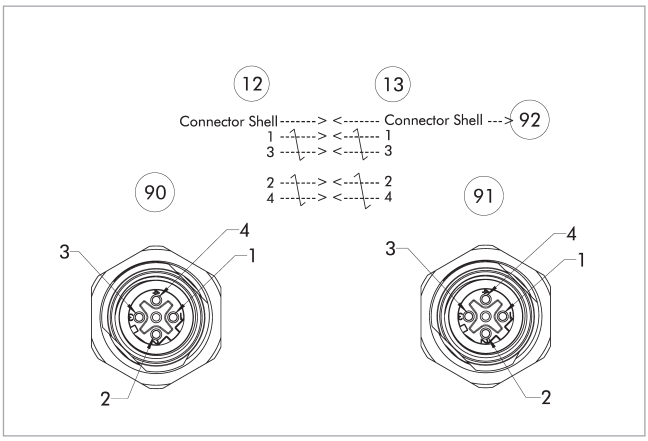

(12) Lado mestre

(13) Lado do adaptador

(90) M12, conector fêmea codificado em D

(91) M12, conector fêmea codificado em D

(92) pino de guia

Capa COS JPC-A

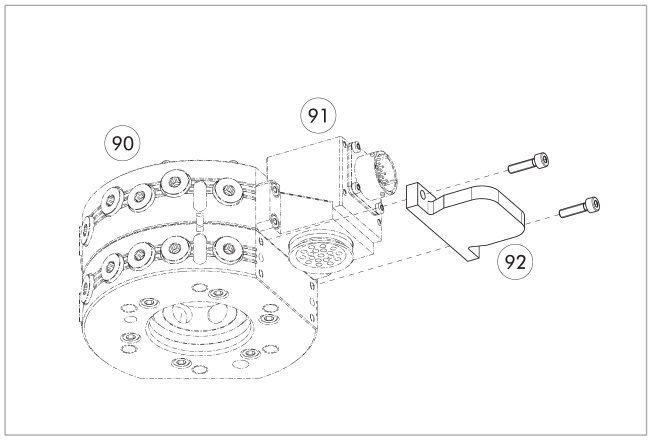

(90) Trocadores automáticos de ferramentas CPS

(91) Módulo opcional COS master

(92) Capa COS JPC-A

Descrição	ID	Adequado para
Capa		
COS JPC-A	*1584095*	Para muitos módulos elétricos com padrão de parafuso J

Conector de cabo/extensão de cabo

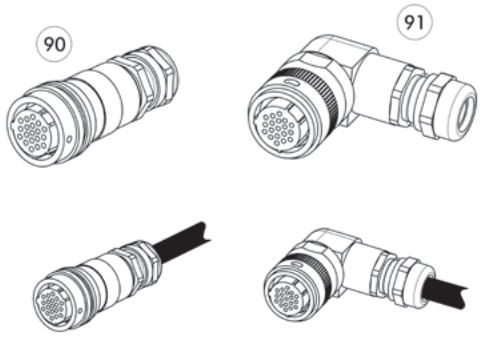

Outros comprimentos de cabo sob consulta.

(90) Plugue/soquete reto

(91) Conector/soquete angular

Descrição	ID	Observação
Conector do cabo angular		
KST-M12-W 4DP	*1416610*	M12, codificação D, 4 pinos, conector, angular
Conector do cabo reto		
KST-M12-G 4DP	*9965967*	M12, codificação D, 4 pinos, conector, reto



Dados técnicos

Descrição		COS RE8-K	COS RE8-A
ID		*1586660*	*1586659*
Adequado em		Cabeça de troca	Ferramenta
Diagrama de conexão do parafuso		J	J
Tipo de transmissão		Comunicação	Comunicação
Peso	[kg]	0.15	0.14
Temperatura ambiente mín./máx.	[°C]	5/60	5/60
Classe de proteção IP		IP64 (somente em estado acoplado)	IP64 (somente em estado acoplado)
Sistema de ônibus		EtherNet	EtherNet
Velocidade de transmissão	[Mbit/s]	1000	1000
Número de contatos de pinos		8	8
Corrente nominal	[A]	0.5	0.5
Tensão alternada	[V AC]	48	48
Tensão contínua	[V DC]	60	60
Conexão elétrica		Soquete M12, codificado em X	Soquete M12, codificado em X
Conexão de saída		radial	radial
Propriedades especiais		Suporta Power-over-Ethernet (PoE) e está em conformidade com os requisitos CAT5e.	Suporta Power-over-Ethernet (PoE) e está em conformidade com os requisitos CAT5e.

Combinação COS RE8-K e COS RE8-A

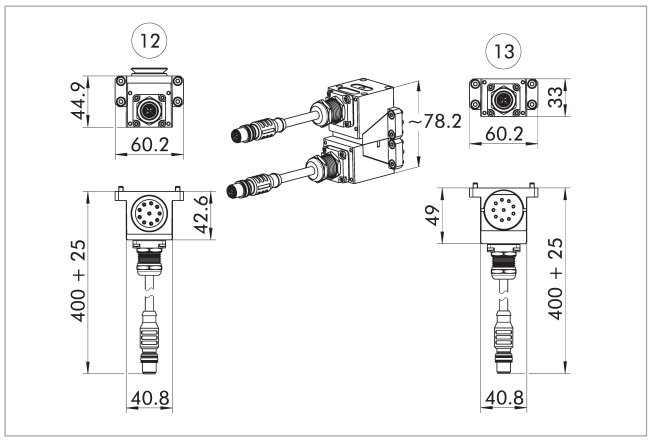

(12) Lado mestre
(13) Lado do adaptador

Atribuição de pinos para COS RE8-K com COS RE8-A

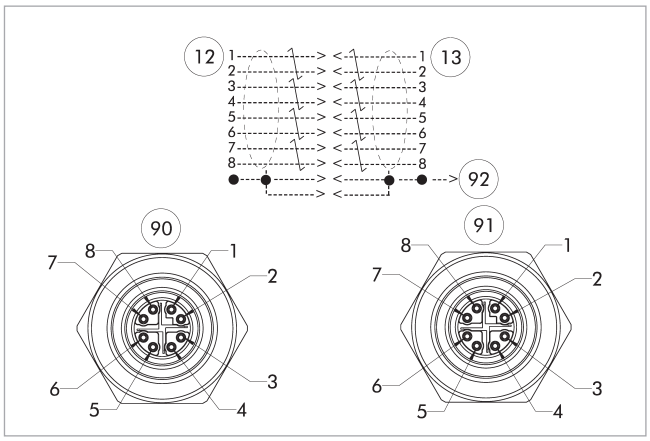

(12) Lado mestre
(13) Lado do adaptador
(90) Soquete M12, codificado em X
(91) Soquete M12, codificado em X
(92) pino de guia

Capa COS JPC-A

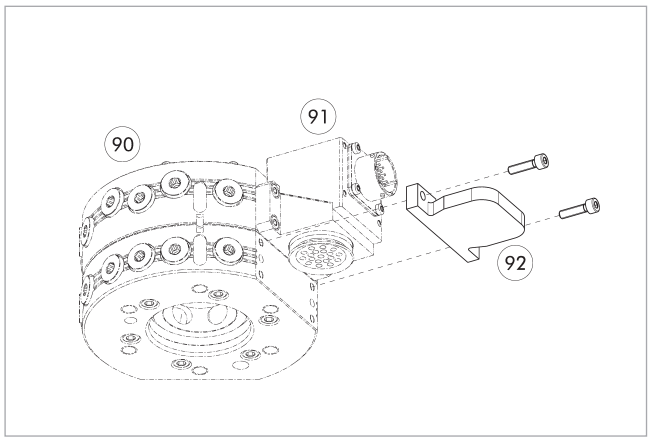

(90) Trocadores automáticos de ferramentas CPS
(91) Módulo opcional COS master
(92) Capa COS JPC-A

Descrição	ID	Adequado para
Capa		
COS JPC-A	*1584095*	Para muitos módulos elétricos com padrão de parafuso J



Dados técnicos

Descrição		COS TD-K	COS TD-A
ID		*1586732*	*1586730*
Adequado em		Cabeça de troca	Ferramenta
Diagrama de conexão do parafuso		J	J
Tipo de transmissão		Comunicação	Comunicação
Peso	[kg]	0.48	0.36
Temperatura ambiente mín./máx.	[°C]	5/60	5/60
Classe de proteção IP		IP64 (somente em estado acoplado)	IP64 (somente em estado acoplado)
Sistema de ônibus		DeviceNet	DeviceNet
Número de contatos de pinos		4	4
Corrente nominal	[A]	5	5
Tensão alternada	[V AC]	24	24
Tensão contínua	[V DC]	24	24
Conexão elétrica		Conector de 7/8", 5 pinos	Soquete de 7/8", 5 pinos
Conexão de saída		radial	radial
Conexão elétrica		Conector de 7/8", 4 pinos	Soquete de 7/8", 4 pinos
Tomada de conexão elétrica		radial	radial

ⓘ Para montagem em CPS 040 e CPS 041, é necessário um espaçador adicional (ID 1584116).

Combinação COS TD-K e COS TD-A

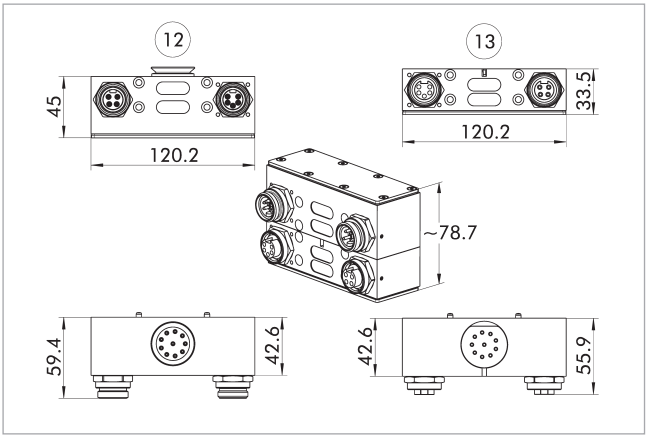

(12) Lado mestre

(13) Lado do adaptador

Capa COS JPC-A

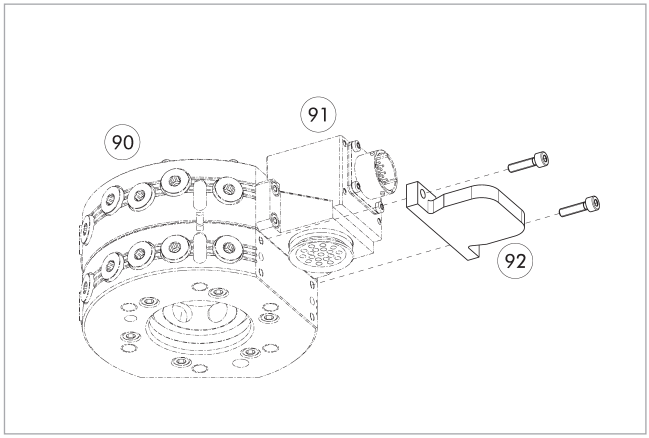

(90) Trocadores automáticos de ferramentas CPS

(91) Módulo opcional COS master

(92) Capa COS JPC-A

Descrição	ID	Adequado para
Capa		
COS JPC-A	*1584095*	Para muitos módulos elétricos com padrão de parafuso J

Conector de cabo/extensão de cabo

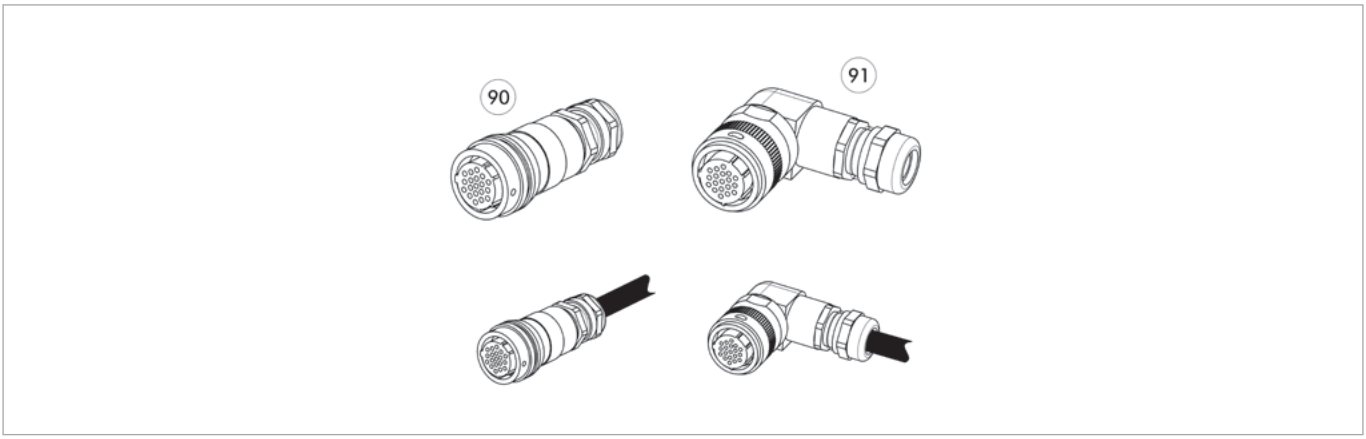

Outros comprimentos de cabo sob consulta.

(90) Plugue/soquete reto

(91) Conector/soquete angular

Descrição	ID	Observação
Conector do cabo reto		
KBU-7/8-G 4P	*9957560*	7/8", 4 pinos, soquete, reto
KBU-7/8-G 5P	*9957558*	7/8", 5 pinos, soquete, reto
KST-7/8-G 4P	*9957561*	7/8", 4 pinos, conector, reto
KST-7/8-G 5P	*9957559*	7/8", 5 pinos, conector, reto



Dados técnicos

Descrição		COS TE-K	COS TE-A
ID		*1586736*	*1586735*
Adequado em		Cabeça de troca	Ferramenta
Diagrama de conexão do parafuso		J	J
Tipo de transmissão		Comunicação	Comunicação
Peso	[kg]	0.46	0.46
Temperatura ambiente mín./máx.	[°C]	5/60	5/60
Classe de proteção IP		IP64 (somente em estado acoplado)	IP64 (somente em estado acoplado)
Sistema de ônibus		PROFINET, EtherNet	PROFINET, EtherNet
Velocidade de transmissão	[Mbit/s]	10/100	10/100
Número de contatos de pinos		4	4
Corrente nominal	[A]	5	5
Tensão alternada	[V AC]	250	250
Tensão contínua	[V DC]	250	250
Conexão elétrica		M12, conector fêmea codificado em D	M12, conector fêmea codificado em D
Conexão de saída		radial	radial
Conexão elétrica		Conector de 7/8", 4 pinos	Soquete de 7/8", 4 pinos
Tomada de conexão elétrica		radial	radial
Propriedades especiais		Alimentação simultânea através de PROFINET/EtherNet e alimentação de tensão de 4 pinos.	Alimentação simultânea através de PROFINET/EtherNet e alimentação de tensão de 4 pinos.

ⓘ Para montagem em CPS 040 e CPS 041, é necessário um espaçador adicional (ID 1584116).

Combinação COS TE-K e COS TE-A

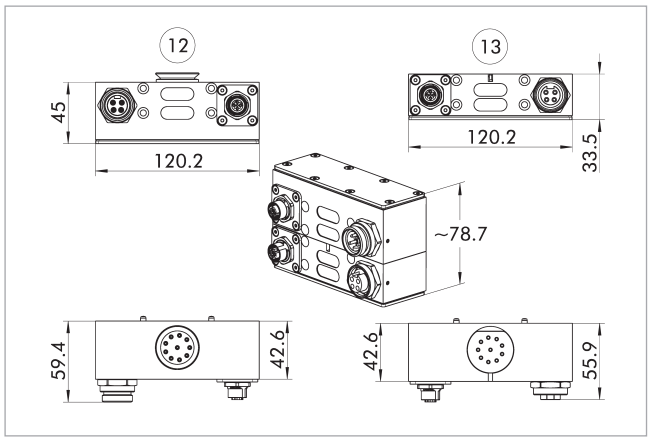

(12) Lado mestre

(13) Lado do adaptador

Atribuição de pinos para COS TE-K com COS TE-A

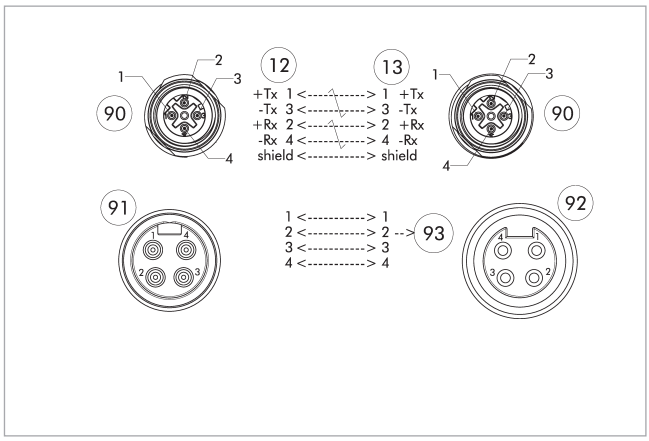

(12) Lado mestre

(13) Lado do adaptador

(90) M12, conector fêmea codificado em D

(91) Conector de 7/8", 4 pinos

(92) Soquete de 7/8", 4 pinos

(93) pino de guia

Capa COS JPC-A

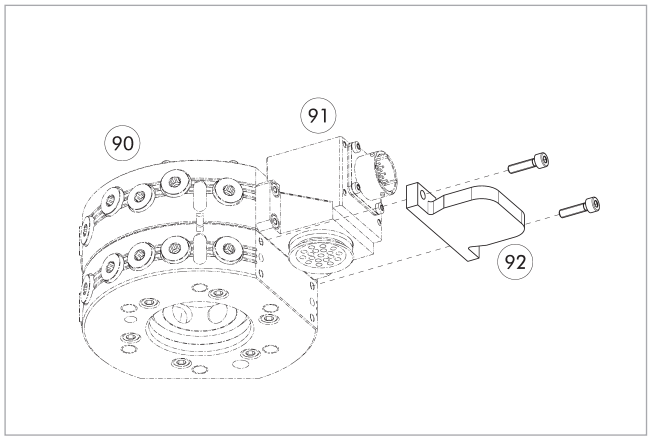

(90) Trocadores automáticos de ferramentas CPS

(91) Módulo opcional COS master

(92) Capa COS JPC-A

Descrição	ID	Adequado para
Capa		
COS JPC-A	*1584095*	Para muitos módulos elétricos com padrão de parafuso J

Conector de cabo/extensão de cabo

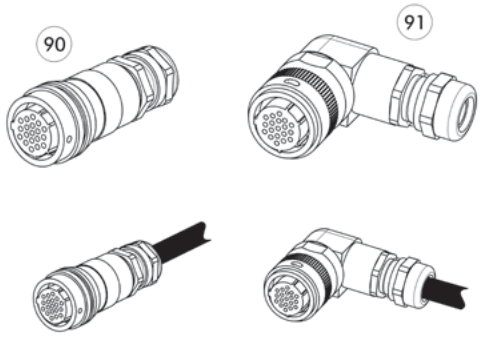

Outros comprimentos de cabo sob consulta.

(90) Plugue/soquete reto

(91) Conector/soquete angular

Descrição	ID	Observação
Conector do cabo angular		
KST-M12-W 4DP	*1416610*	M12, codificação D, 4 pinos, conector, angular
Conector do cabo reto		
KBU-7/8-G 4P	*9957560*	7/8", 4 pinos, soquete, reto
KST-7/8-G 4P	*9957561*	7/8", 4 pinos, conector, reto
KST-M12-G 4DP	*9965967*	M12, codificação D, 4 pinos, conector, reto



Dados técnicos

Descrição		COS TP-K	COS TP-A
ID		*1586740*	*1586738*
Adequado em		Cabeça de troca	Ferramenta
Diagrama de conexão do parafuso		J	J
Tipo de transmissão		Comunicação	Comunicação
Peso	[kg]	0.46	0.35
Temperatura ambiente mín./máx.	[°C]	5/60	5/60
Classe de proteção IP		IP64 (somente em estado acoplado)	IP64 (somente em estado acoplado)
Sistema de ônibus		PROFINET, EtherNet	PROFINET, EtherNet
Velocidade de transmissão	[Mbit/s]	10/100	10/100
Número de contatos de pinos		5	5
Corrente nominal	[A]	5	5
Tensão alternada	[V AC]	250	250
Tensão contínua	[V DC]	250	250
Conexão elétrica		M12, conector fêmea codificado em D	M12, conector fêmea codificado em D
Conexão de saída		radial	radial
Conexão elétrica		Conector de 7/8", 5 pinos	Soquete de 7/8", 5 pinos
Tomada de conexão elétrica		radial	radial
Propriedades especiais		Alimentação simultânea através de PROFINET/EtherNet e alimentação de tensão de 5 pinos.	Alimentação simultânea através de PROFINET/EtherNet e alimentação de tensão de 5 pinos.

ⓘ Para montagem em CPS 040 e CPS 041, é necessário um espaçador adicional (ID 1584116).

Combinação COS TP-K e COS TP-A

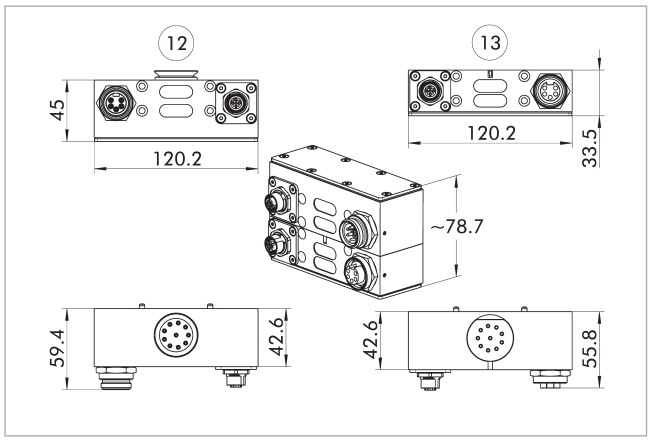

(12) Lado mestre

(13) Lado do adaptador

Atribuição de pinos para COS TP-K com COS TP-A

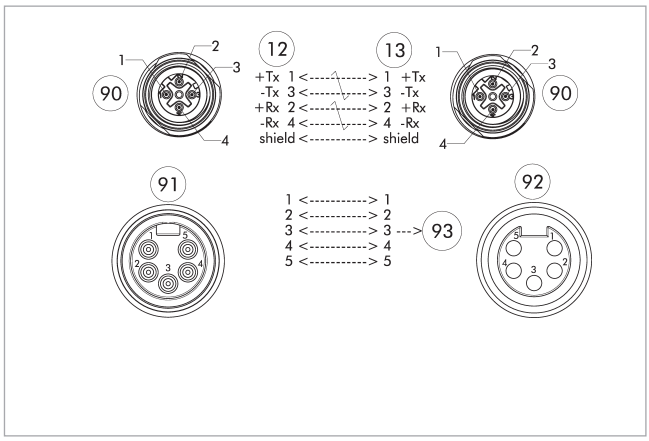

(12) Lado mestre

(13) Lado do adaptador

(90) M12, conector fêmea codificado em D

(91) Conector de 7/8", 5 pinos

(92) Soquete de 7/8", 5 pinos

(93) pino de guia

Capa COS JPC-A

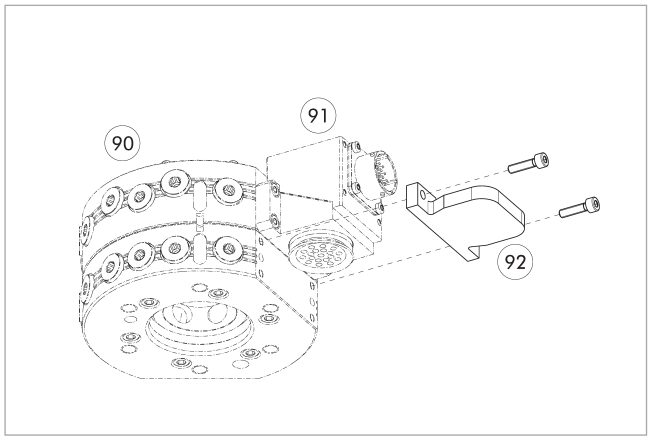

(90) Trocadores automáticos de ferramentas CPS

(91) Módulo opcional COS master

(92) Capa COS JPC-A

Descrição	ID	Adequado para
Capa		
COS JPC-A	1584095	Para muitos módulos elétricos com padrão de parafuso J

Conector de cabo/extensão de cabo

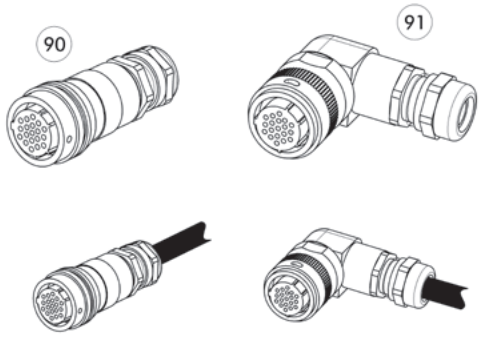

Outros comprimentos de cabo sob consulta.

90 Plugue/soquete reto

91 Conector/soquete angular

Descrição	ID	Observação
Conector do cabo angular		
KST-M12-W 4DP	*1416610*	M12, codificação D, 4 pinos, conector, angular
Conector do cabo reto		
KBU-7/8-G 5P	*9957558*	7/8", 5 pinos, soquete, reto
KST-7/8-G 5P	*9957559*	7/8", 5 pinos, conector, reto
KST-M12-G 4DP	*9965967*	M12, codificação D, 4 pinos, conector, reto



Dados técnicos

Descrição		COS PG3-K	COS PG3-A
ID		*1586923*	*1586922*
Adequado em		Cabeça de troca	Ferramenta
Diagrama de conexão do parafuso		J/B	J/B
Tipo de transmissão		Soldagem	Soldagem
Peso	[kg]	0.18	0.2
Temperatura ambiente mín./máx.	[°C]	5/60	5/60
Classe de proteção IP		IP40 (somente em estado acoplado)	IP40 (somente em estado acoplado)
Número de contatos de pinos		1	1
Corrente nominal	[A]	200	200
Tensão alternada	[V AC]	600	600
Tensão contínua	[V DC]	600	600
Conexão elétrica		M8 para terminal de cabo de anel até 35 mm²/AWG 2	M8 para terminal de cabo de anel até 35 mm²/AWG 2
Conexão de saída		axial	axial
Propriedades especiais		Adequado para aterramento em aplicações de soldagem.	Adequado para aterramento em aplicações de soldagem.

ⓘ Este módulo de passagem de meios também é compatível com o trocador de ferramentas CPB.

Combinação COS PG3-K e COS PG3-A

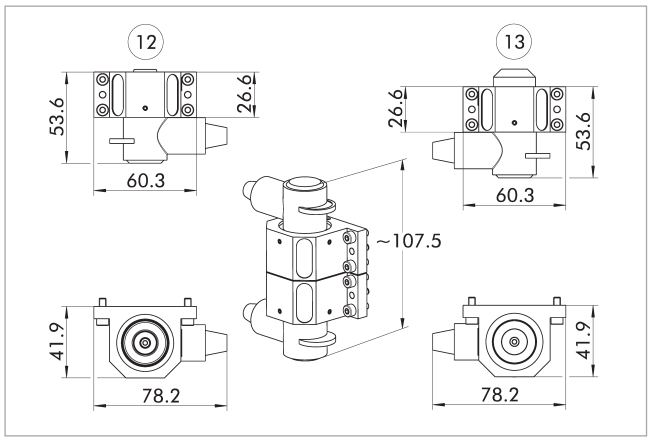

12 Lado mestre
13 Lado do adaptador

Combinação COS PG3-K e COS PG3-A com pino

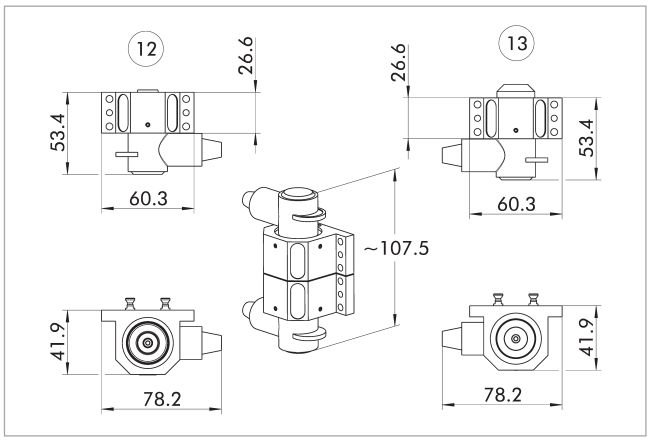

12 Lado mestre
13 Lado do adaptador

Atribuição de pinos para COS PG3-K com COS PG3-A

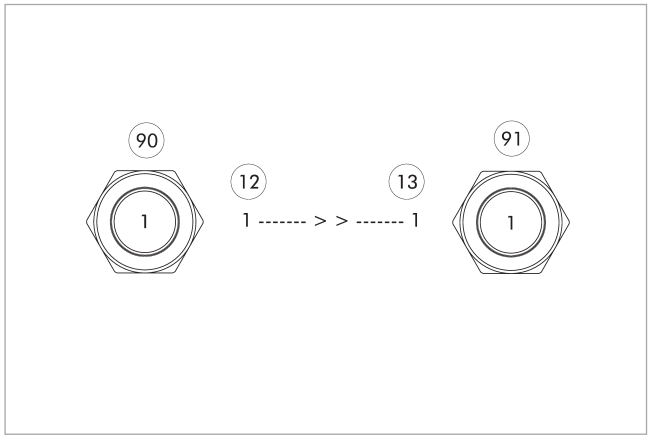

12 Lado mestre
13 Lado do adaptador
90 M8 para terminal de cabo de anel até 35 mm²/AWG 2
91 M8 para terminal de cabo de anel até 35 mm²/AWG 2



Dados técnicos

Descrição		COS PY41-K	COS PY41-A
ID		*1586926*	*1586925*
Adequado em		Cabeça de troca	Ferramenta
Diagrama de conexão do parafuso		L	L
Tipo de transmissão		Soldagem	Soldagem
Peso	[kg]	0.39	0.37
Temperatura ambiente mín./máx.	[°C]	5/60	5/60
Classe de proteção IP		IP40 (somente em estado acoplado)	IP40 (somente em estado acoplado)
Corrente nominal	[A]	165	165
Tensão alternada	[V AC]	150	150
Tensão contínua	[V DC]	210	210
Número de contatos de pinos		3	3
Conexão elétrica		Prensa-cabo M25 para Ø 10 – 18 mm	Prensa-cabo M25 para Ø 10 – 18 mm
Tomada de conexão elétrica		radial	radial
Propriedades especiais		Os terminais de cabo em anel são usados para prender os cabos à base de contato. M6 recomendado para terminais de cabo de anel para 35 mm²/AWG 2 e 25 mm²/AWG 4.	Os terminais de cabo em anel são usados para prender os cabos à base de contato. M6 recomendado para terminais de cabo de anel para 35 mm²/AWG 2 e 25 mm²/AWG 4.

Combinação COS PY41-K e COS PY41-A

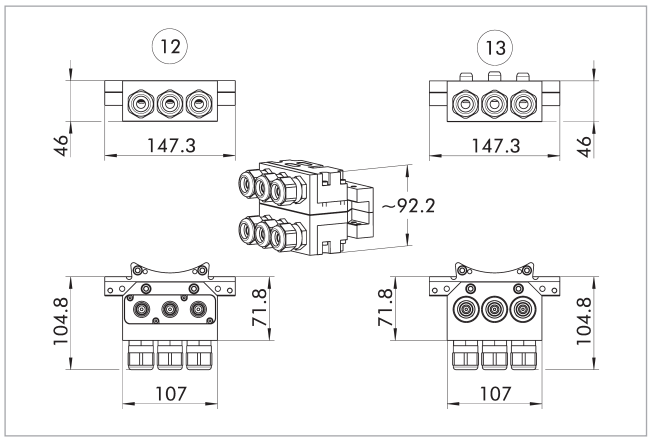

(12) Lado mestre

(13) Lado do adaptador

Atribuição de pinos para COS PY41-K com COS PY41-A

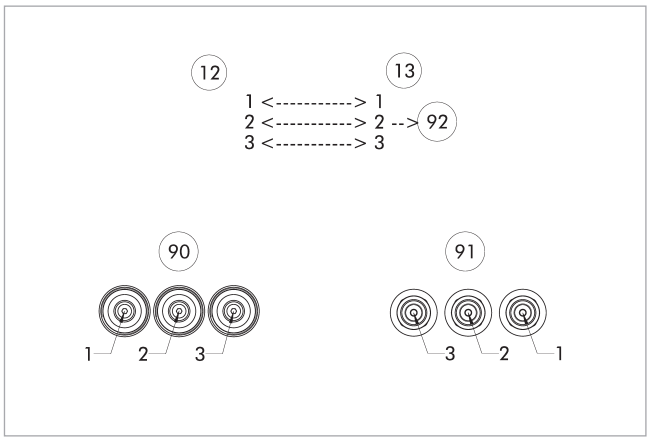

(12) Lado mestre

(13) Lado do adaptador

(90) M6 recomendado para terminais de cabo de anel para 35 mm²/AWG 2 e 25 mm²/AWG 4.

(91) M6 recomendado para terminais de cabo de anel para 35 mm²/AWG 2 e 25 mm²/AWG 4.

(92) pino de guia



Dados técnicos

Descrição		COS JB2-K	COS JB3-K
ID		*1586302*	*1586303*
Adequado em		Cabeça de troca	Cabeça de troca
Diagrama de conexão do parafuso		L1	L2
Peso	[kg]	0.75	0.84
Temperatura ambiente mín./máx.	[°C]	5/60	5/60
Conexão de saída		tangencial	tangencial
Tipo de meio		Ar	Ar
Pressão máxima de operação	[bar]	6.9	6.9
Propriedades especiais		Conexão pneumática (2 x G1/4") ao usar com válvula externa do lado do cliente.	Conexão pneumática (2 x G1/4") ao usar com válvula externa do lado do cliente.

ⓘ Ao utilizar um módulo de controle pneumático no CPS-K no lado A, a placa distanciadora COS Z50-A-LD, ID 1584093, também é necessária no CPS-A.

Combinação COS JB2-K e placa espaçadora

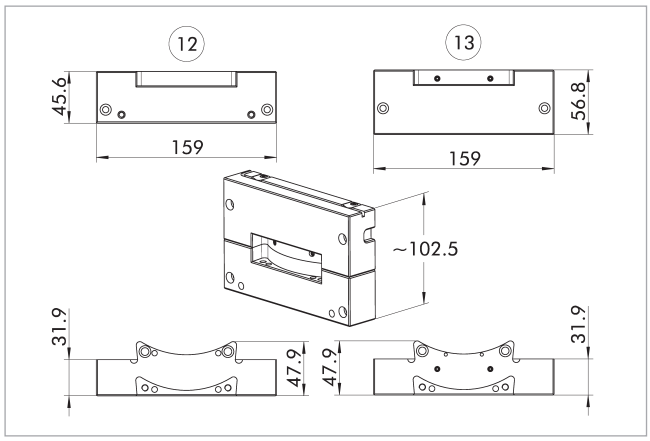

12 Lado mestre
13 Lado do adaptador

Combinação COS JB3-K e placa espaçadora

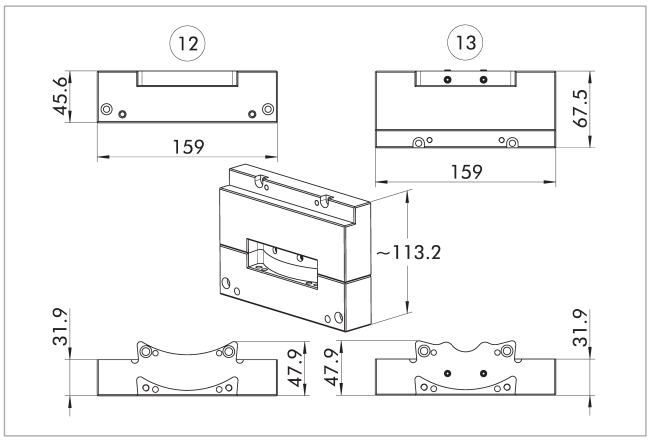

12 Lado mestre
13 Lado do adaptador

Placa de distância

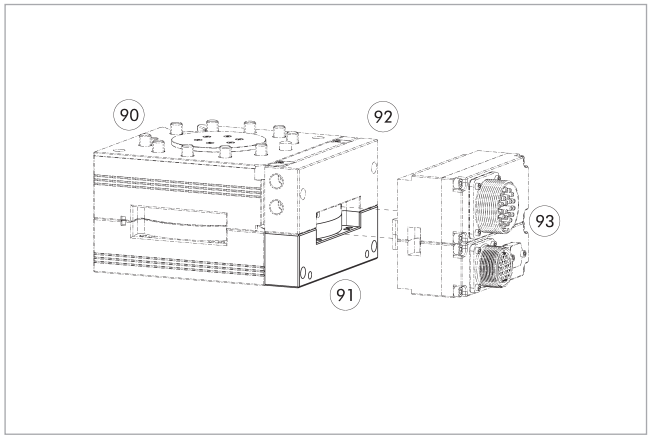

90 Trocadores automáticos de ferramentas CPS
91 Placa de distância
92 Módulo de controle pneumático
93 Módulo opcional COS mestre e adaptador

Descrição	ID	Adequado para
Placa de distância		
COS Z50-A-LD	*1584093*	Módulos de controle COS JB2-K, COS JB3-K, COS JU2-K e COS JU3-K



Dados técnicos

Descrição		COS AF2-K	COS AF2-A
ID		*1586482*	*1586481*
Adequado em		Cabeça de troca	Ferramenta
Diagrama de conexão do parafuso		L	L
Tipo de transmissão		Garras pneumáticas	Garras pneumáticas
Peso	[kg]	1.18	1.04
Temperatura ambiente mín./máx.	[°C]	5/60	5/60
Conexão de saída		radial	radial
Nº de passagens de fluido		8x G3/8"	8x G3/8"
Tipo de meio		ar, vácuo	ar, vácuo
Fluxo volumétrico máximo por passagem de fluido		1.400 l/min (G3/8")	1.400 l/min (G3/8")
Pressão máxima de operação	[bar]	6.9	6.9
Propriedades especiais		Portas abertas para ar comprimido e vácuo.	Portas abertas para ar comprimido e vácuo.

Combinação COS AF2-K e COS AF2-A

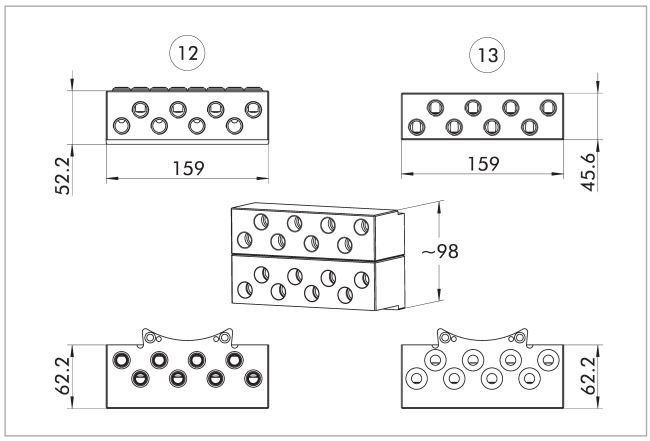

12 Lado mestre

13 Lado do adaptador



Dados técnicos

Descrição		COS AM2-K	COS AM2-A
ID		*1586486*	*1586485*
Adequado em		Cabeça de troca	Ferramenta
Diagrama de conexão do parafuso		L	L
Tipo de transmissão		Garras pneumáticas	Garras pneumáticas
Peso	[kg]	0.48	0.39
Temperatura ambiente mín./máx.	[°C]	5/60	5/60
Conexão de saída		radial	radial
Nº de passagens de fluido		2x G1/2"	2x G1/2"
Tipo de meio		Ar	Ar
Fluxo volumétrico máximo por passagem de fluido		1.460 l/min (G1/2")	1.460 l/min (G1/2")
Pressão máxima de operação	[bar]	6.9	6.9
Propriedades especiais		Portas autovedantes	Portas autovedantes

Combinação COS AM2-K e COS AM2-A

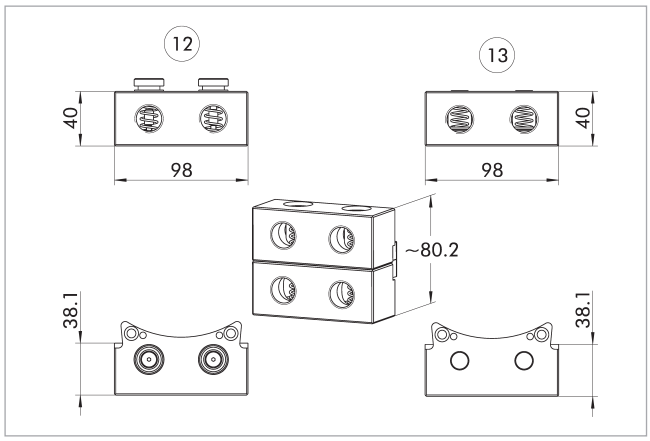

12 Lado mestre

13 Lado do adaptador

COS P05
Módulos de passagem



Dados técnicos

Descrição		COS P05-K	COS P05-A
ID		*1586844*	*1586843*
Adequado em		Cabeça de troca	Ferramenta
Diagrama de conexão do parafuso		J	J
Tipo de transmissão		Garras pneumáticas	Garras pneumáticas
Peso	[kg]	0.2	0.21
Temperatura ambiente mín./máx.	[°C]	5/60	5/60
Conexão de saída		radial	radial
Nº de passagens de fluido		10x M5	10x M5
Tipo de meio		ar, vácuo	ar, vácuo
Fluxo volumétrico máximo por passagem de fluido		150 l/min (M5)	150 l/min (M5)
Pressão máxima de operação	[bar]	8	8

Combinação COS P05-K e COS P05-A

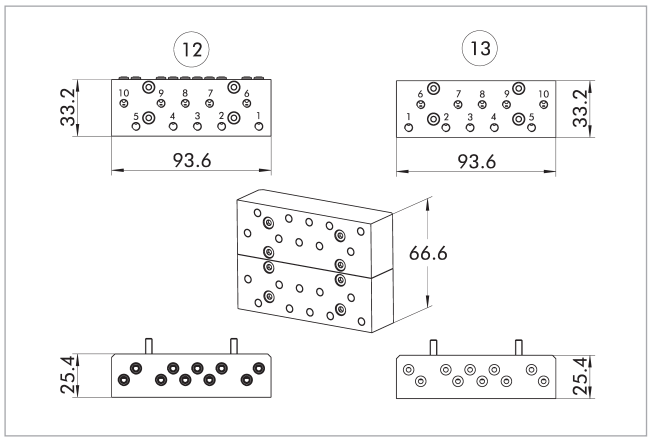

(12) Lado mestre

(13) Lado do adaptador



Dados técnicos

Descrição		COS P12A-K	COS P12A-A
ID		*1586847*	*1586846*
Adequado em		Cabeça de troca	Ferramenta
Diagrama de conexão do parafuso		J	J
Tipo de transmissão		Garras pneumáticas	Garras pneumáticas
Peso	[kg]	0.26	0.19
Temperatura ambiente mín./máx.	[°C]	5/60	5/60
Conexão de saída		axial	axial
Nº de passagens de fluido		2x G1/2"	2x G1/2"
Tipo de meio		ar, vácuo	ar, vácuo
Fluxo volumétrico máximo por passagem de fluido		1.600 l/min (G1/2")	1.600 l/min (G1/2")
Pressão máxima de operação	[bar]	8	8

Combinação COS P12A-K e COS P12A-A

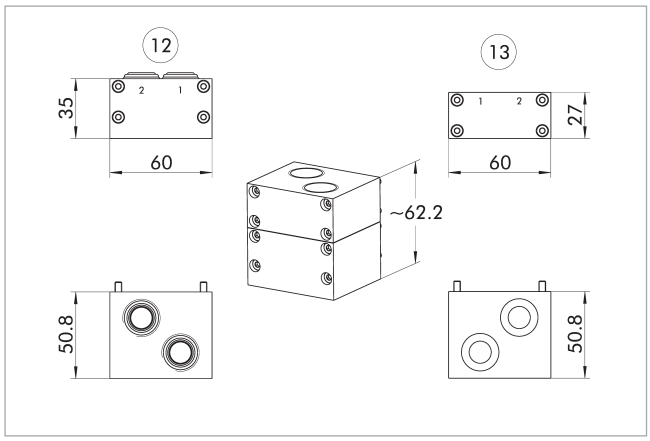

12 Lado mestre

13 Lado do adaptador



Dados técnicos

Descrição		COS P14-K	COS P14-A
ID		*1586849*	*1586848*
Adequado em		Cabeça de troca	Ferramenta
Diagrama de conexão do parafuso		J	J
Tipo de transmissão		Garras pneumáticas	Garras pneumáticas
Peso	[kg]	0.14	0.13
Temperatura ambiente mín./máx.	[°C]	5/60	5/60
Conexão de saída		radial	radial
Nº de passagens de fluido		2x G1/4"	2x G1/4"
Tipo de meio		ar, vácuo	ar, vácuo
Fluxo volumétrico máximo por passagem de fluido		900 l/min (G1/4")	900 l/min (G1/4")
Pressão máxima de operação	[bar]	8	8

Combinação COS P14-K e COS P14-A

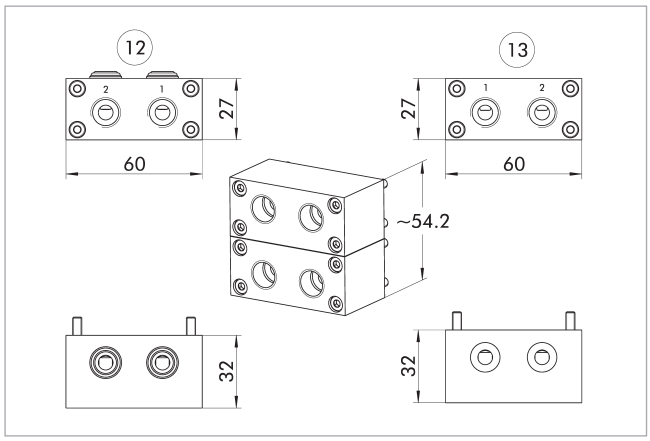

12 Lado mestre

13 Lado do adaptador



Dados técnicos

Descrição		COS P186-K	COS P186A-K	COS P186-A	COS P186A-A
ID		*1586862*	*1586866*	*1586861*	*1586864*
Adequado em		Cabeça de troca	Cabeça de troca	Ferramenta	Ferramenta
Diagrama de conexão do parafuso		J/B	J/B	J/B	J/B
Tipo de transmissão		Garras pneumáticas	Garras pneumáticas	Garras pneumáticas	Garras pneumáticas
Peso	[kg]	0.14	0.16	0.16	0.16
Temperatura ambiente mín./máx.	[°C]	5/60	5/60	5/60	5/60
Conexão de saída		radial	axial	radial	axial
Nº de passagens de fluido		6x G1/8"	6x G1/8"	6x G1/8"	6x G1/8"
Tipo de meio		ar, vácuo	ar, vácuo	ar, vácuo	ar, vácuo
Fluxo volumétrico máximo por passagem de fluido		650 l/min (G1/8")	650 l/min (G1/8")	650 l/min (G1/8")	650 l/min (G1/8")
Pressão máxima de operação	[bar]	8	8	8	8
Propriedades especiais		COS P186-K e COS P186A-K são compatíveis com COS P186-A e COS P186A-A, respectivamente.	COS P186-K e COS P186A-K são compatíveis com COS P186-A e COS P186A-A, respectivamente.	COS P186-A e COS P186A-A são compatíveis com COS P186-K e COS P186A-K, respectivamente.	COS P186-A e COS P186A-A são compatíveis com COS P186-K e COS P186A-K, respectivamente.

ⓘ Este módulo de passagem de meios também é compatível com o trocador de ferramentas CPB.

Combinação COS P186-K e COS P186-A

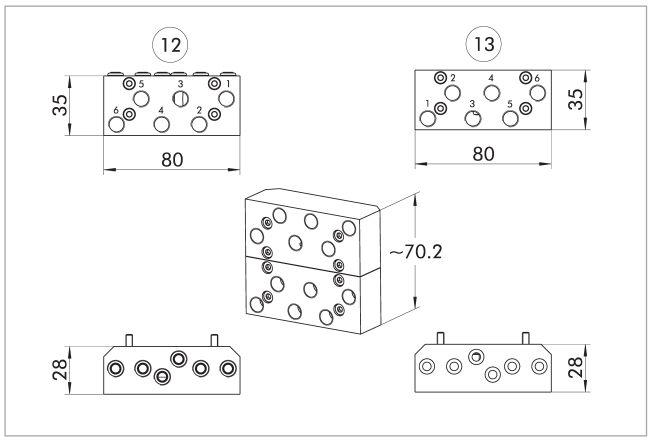

12 Lado mestre
13 Lado do adaptador

Combinação COS P186-K e COS P186-A com pino

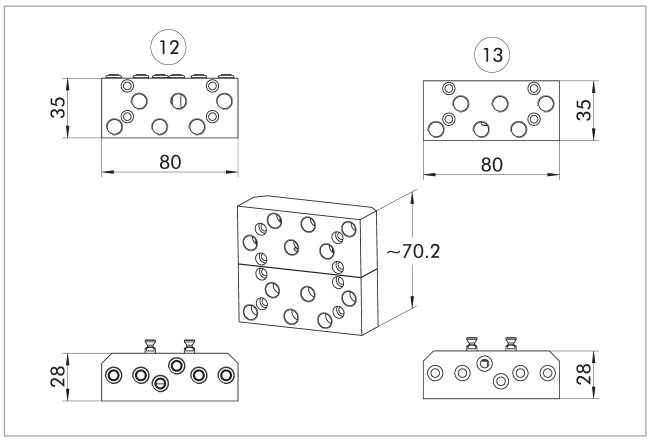

12 Lado mestre
13 Lado do adaptador

Combinação COS P186A-K e COS P186A-A

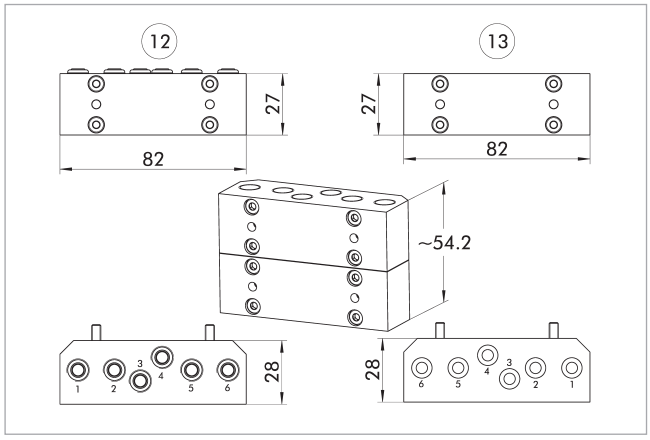

12 Lado mestre
13 Lado do adaptador

Combinação COS P186A-K e COS P186A-A com pino

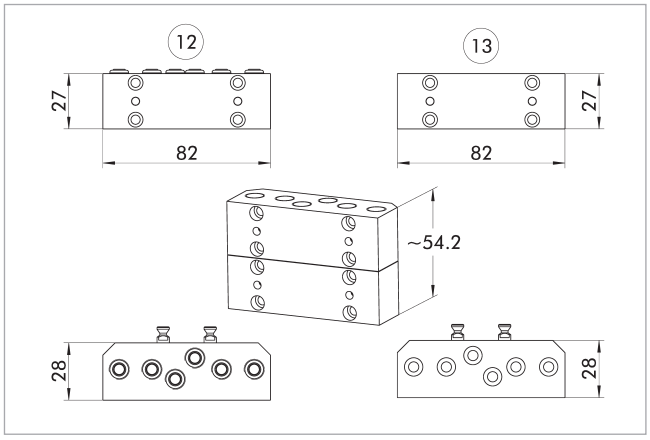

12 Lado mestre
13 Lado do adaptador

Opções de combinação P186 e P186A

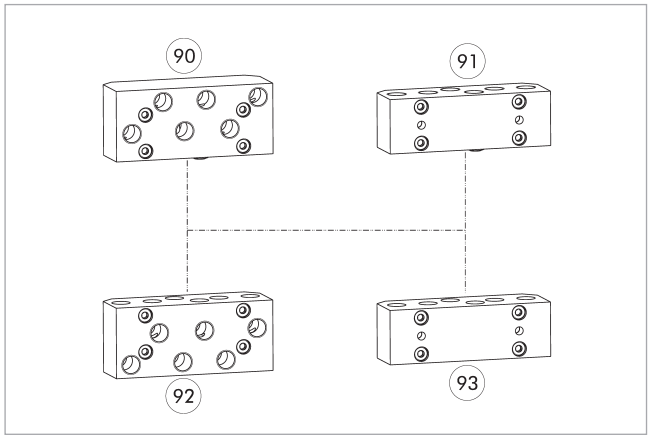

90 COS P186-K
91 COS P186A-K
92 COS P186-A
93 COS P186A-A



Dados técnicos

Descrição		COS P188-K	COS P188-A
ID		*1586870*	*1586869*
Adequado em		Cabeça de troca	Ferramenta
Diagrama de conexão do parafuso		J	J
Tipo de transmissão		Garras pneumáticas	Garras pneumáticas
Peso	[kg]	0.24	0.24
Temperatura ambiente mín./máx.	[°C]	5/60	5/60
Conexão de saída		radial	radial
Nº de passagens de fluido		8x G1/8"	8x G1/8"
Tipo de meio		ar, vácuo	ar, vácuo
Fluxo volumétrico máximo por passagem de fluido		650 l/min (G1/8")	650 l/min (G1/8")
Pressão máxima de operação	[bar]	8	8

Combinação COS P188-K e COS P188-A

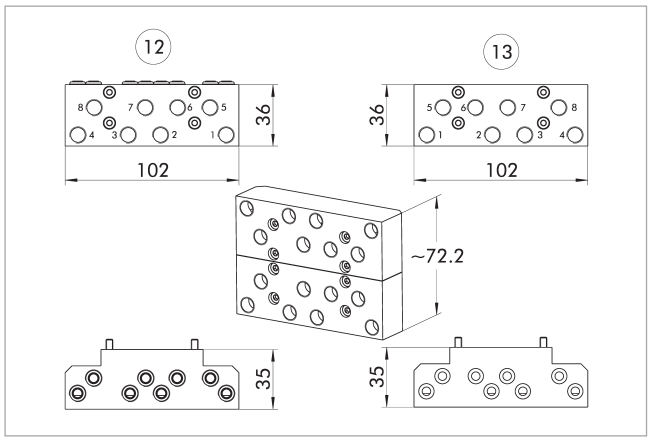

12 Lado mestre

13 Lado do adaptador



Dados técnicos

Descrição		COS P18-K	COS P18-A
ID		*1586872*	*1586871*
Adequado em		Cabeça de troca	Ferramenta
Diagrama de conexão do parafuso		J	J
Tipo de transmissão		Garras pneumáticas	Garras pneumáticas
Peso	[kg]	0.15	0.15
Temperatura ambiente mín./máx.	[°C]	5/60	5/60
Conexão de saída		radial	radial
Nº de passagens de fluido		4x G1/8"	4x G1/8"
Tipo de meio		ar, vácuo	ar, vácuo
Fluxo volumétrico máximo por passagem de fluido		650 l/min (G1/8")	650 l/min (G1/8")
Pressão máxima de operação	[bar]	8	8

Combinação COS P18-K e COS P18-A

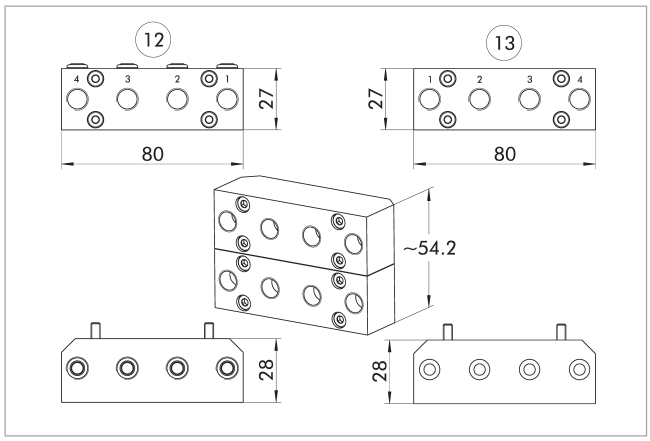

12 Lado mestre

13 Lado do adaptador



Dados técnicos

Descrição		COS P238-K	COS P238-A
ID		*1586877*	*1586876*
Adequado em		Cabeça de troca	Ferramenta
Diagrama de conexão do parafuso		J	J
Tipo de transmissão		Garras pneumáticas	Garras pneumáticas
Peso	[kg]	0.15	0.14
Temperatura ambiente mín./máx.	[°C]	5/60	5/60
Conexão de saída		radial	radial
Nº de passagens de fluido		2x G3/8"	2x G3/8"
Tipo de meio		ar, vácuo	ar, vácuo
Fluxo volumétrico máximo por passagem de fluido		1.400 l/min (G3/8")	1.400 l/min (G3/8")
Pressão máxima de operação	[bar]	8	8

Combinação COS P238-K e COS P238-A

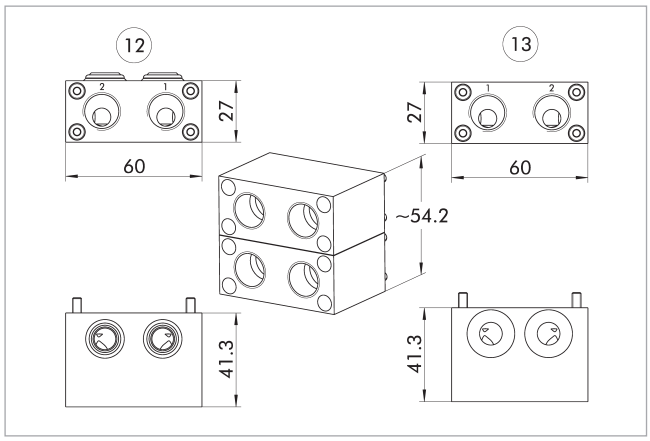

12 Lado mestre

13 Lado do adaptador

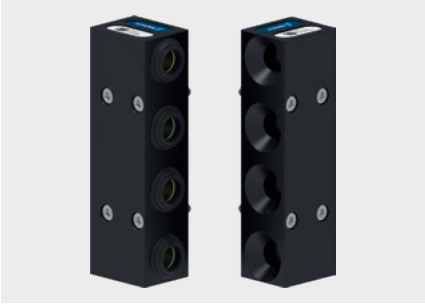

Dados técnicos

Descrição		COS P38A-K	COS P38A-A
ID		*1586879*	*1586878*
Adequado em		Cabeça de troca	Ferramenta
Diagrama de conexão do parafuso		J	J
Tipo de transmissão		Garras pneumáticas	Garras pneumáticas
Peso	[kg]	0.21	0.21
Temperatura ambiente mín./máx.	[°C]	5/60	5/60
Conexão de saída		axial	axial
Nº de passagens de fluido		4x G3/8"	4x G3/8"
Tipo de meio		ar, vácuo	ar, vácuo
Fluxo volumétrico máximo por passagem de fluido		1.400 l/min (G3/8")	1.400 l/min (G3/8")
Pressão máxima de operação	[bar]	8	8

ⓘ Para montagem em CPS 040 e CPS 041, é necessário um espaçador adicional (ID 1584116).

Combinação COS P38A-K e COS P38A-A

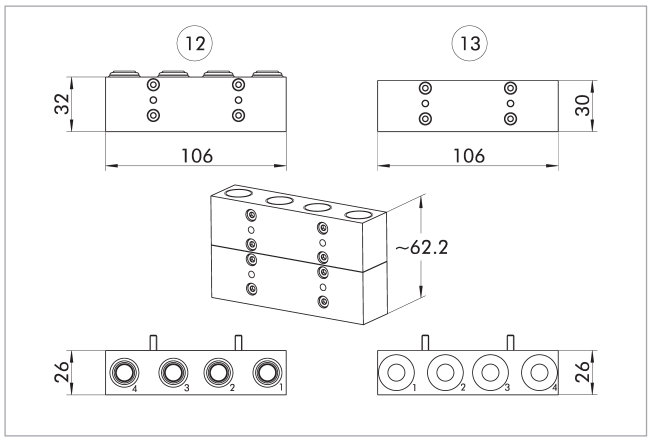

12 Lado mestre

13 Lado do adaptador



Dados técnicos

Descrição		COS P48-K	COS P48-A
ID		*1586891*	*1586890*
Adequado em		Cabeça de troca	Ferramenta
Diagrama de conexão do parafuso		J	J
Tipo de transmissão		Garras pneumáticas	Garras pneumáticas
Peso	[kg]	0.24	0.21
Temperatura ambiente mín./máx.	[°C]	5/60	5/60
Conexão de saída		radial	radial
Nº de passagens de fluido		4x G3/8"	4x G3/8"
Tipo de meio		ar, vácuo	ar, vácuo
Fluxo volumétrico máximo por passagem de fluido		1.400 l/min (G3/8")	1.400 l/min (G3/8")
Pressão máxima de operação	[bar]	8	8

ⓘ Para montagem em CPS 040 e CPS 041, é necessário um espaçador adicional (ID 1584116).

Combinação COS P48-K e COS P48-A

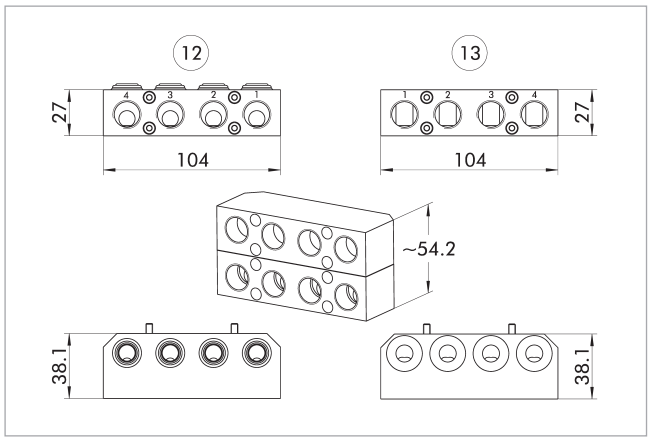

12 Lado mestre

13 Lado do adaptador



Dados técnicos

Descrição		COS P8M5-K	COS P8M5-A
ID		*1586921*	*1586919*
Adequado em		Cabeça de troca	Ferramenta
Diagrama de conexão do parafuso		J	J
Tipo de transmissão		Garras pneumáticas	Garras pneumáticas
Peso	[kg]	0.16	0.17
Temperatura ambiente mín./máx.	[°C]	5/60	5/60
Conexão de saída		axial ou radial	axial ou radial
Nº de passagens de fluido		8x M5	8x M5
Tipo de meio		ar, vácuo	ar, vácuo
Fluxo volumétrico máximo por passagem de fluido		150 l/min (M5)	150 l/min (M5)
Pressão máxima de operação	[bar]	8	8
Propriedades especiais		Bei Bedarf kann radial ein weiteres Optionsmodul mit der Anschraubfläche J in zweiter Reihe montiert werden. Der Volumenstrom kV ist von der Anschlussart abhängig. Axialer Anschluss kV: 0,0622, Radialer Anschluss kV: 0,0588, Kombination axialer und radialer Anschluss kV: 0,0595.	Bei Bedarf kann radial ein weiteres Optionsmodul mit der Anschraubfläche J in zweiter Reihe montiert werden. Der Volumenstrom kV ist von der Anschlussart abhängig. Axialer Anschluss kV: 0,0622, Radialer Anschluss kV: 0,0588, Kombination axialer und radialer Anschluss kV: 0,0595.

Combinação COS P8M5-K e COS P8M5-A

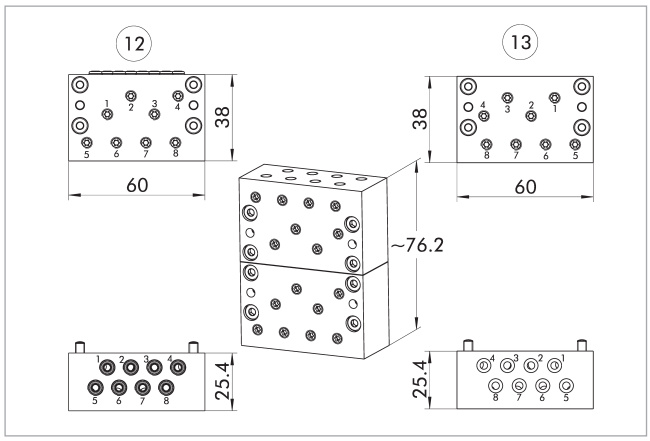

12 Lado mestre

13 Lado do adaptador



Dados técnicos

Descrição		COS JU2-K	COS JU3-K
ID		*1586306*	*1586308*
Adequado em		Cabeça de troca	Cabeça de troca
Diagrama de conexão do parafuso		L1	L2
Peso	[kg]	0.58	0.6
Temperatura ambiente mín./máx.	[°C]	5/50	5/50
Classe de proteção IP		IP20	IP20
Tensão alternada	[V AC]	24	24
Tensão contínua	[V DC]	24	24
Conexão de saída		tangencial	tangencial
Tipo de meio		Ar	Ar
Pressão máxima de operação	[bar]	6.9	6.9
Propriedades especiais		Módulo de válvula com válvula direcional de controle biestável para controle do CPS-K. Bloco de pinos integrado para controle via módulo de controle apropriado. Conexão pneumática 1x G1/4".	Módulo de válvula com válvula direcional de controle biestável para controle do CPS-K. Bloco de pinos integrado para controle via módulo de controle apropriado. Conexão pneumática 1x G1/4".

ⓘ Ao utilizar um módulo de controle pneumático (com válvula integrada) no CPS-K no lado A, a placa distanciadora COS Z50-A-LD, ID 1584093, também é necessária no CPS-A.

Combinação COS JU2-K e placa espaçadora

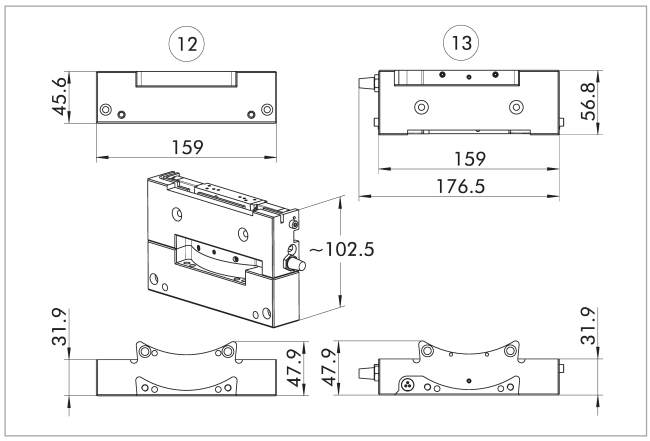

12 Lado mestre
13 Lado do adaptador

Combinação COS JU3-K e placa espaçadora

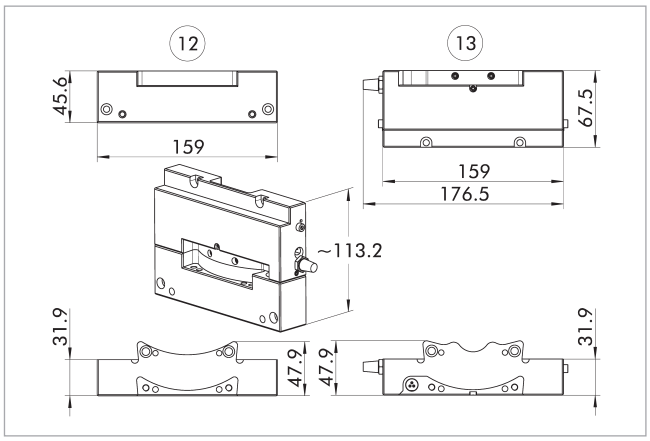

12 Lado mestre
13 Lado do adaptador

Placa de distância

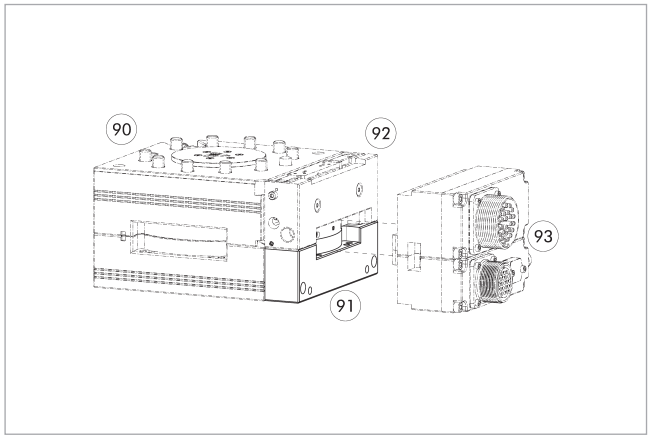

90 Trocador automático de ferramentas CPS
91 Placa de distância
92 Módulo opcional COS master
93 Módulo opcional COS mestre e adaptador

Descrição	ID	Adequado para
Placa de distância		
COS Z50-A-LD	*1584093*	Módulos de controle COS JB2-K, COS JB3-K, COS JU2-K e COS JU3-K



Dados técnicos

Descrição		COS V112A-K	COS V112A-A
ID		*1586745*	*1586744*
Adequado em		Cabeça de troca	Ferramenta
Diagrama de conexão do parafuso		J	J
Tipo de transmissão		Vácuo	Vácuo
Peso	[kg]	0.39	0.36
Temperatura ambiente mín./máx.	[°C]	5/60	5/60
Conexão de saída		axial	axial
Nº de passagens de fluido		1x G3/2"	1x G3/2"
Tipo de meio		Vácuo	Vácuo
Fluxo volumétrico máximo por passagem de fluido		G3/2"	G3/2"
Propriedades especiais		É necessária uma placa adaptadora para montar o módulo opcional na superfície de montagem J. Ela está incluída no escopo de fornecimento.	É necessária uma placa adaptadora para montar o módulo opcional na superfície de montagem J. Ela está incluída no escopo de fornecimento.

Combinação COS V112A-K e COS V112A-A

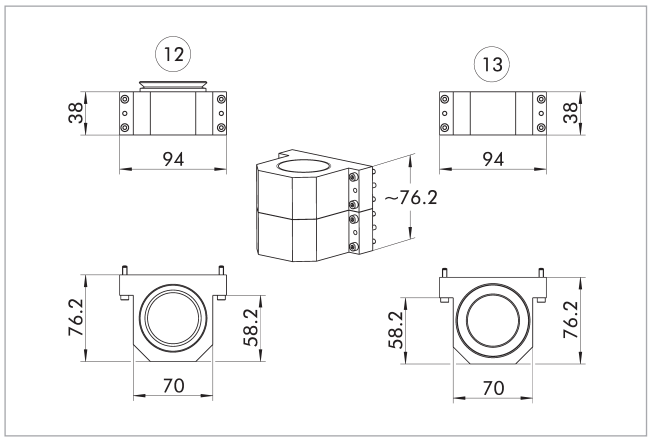

12 Lado mestre

13 Lado do adaptador



Dados técnicos

Descrição		COS V200A-K	COS V200A-A
ID		*1586747*	*1586746*
Adequado em		Cabeça de troca	Ferramenta
Diagrama de conexão do parafuso		J	J
Tipo de transmissão		Vácuo	Vácuo
Peso	[kg]	0.68	0.63
Temperatura ambiente mín./máx.	[°C]	5/60	5/60
Conexão de saída		axial	axial
Nº de passagens de fluido		1x G2"	1x G2"
Tipo de meio		Vácuo	Vácuo
Fluxo volumétrico máximo por passagem de fluido		G2"	G2"
Propriedades especiais		É necessária uma placa adaptadora para montar o módulo opcional na superfície de montagem J. Ela está incluída no escopo de fornecimento.	É necessária uma placa adaptadora para montar o módulo opcional na superfície de montagem J. Ela está incluída no escopo de fornecimento.

Combinação COS V200A-K e COS V200A-A

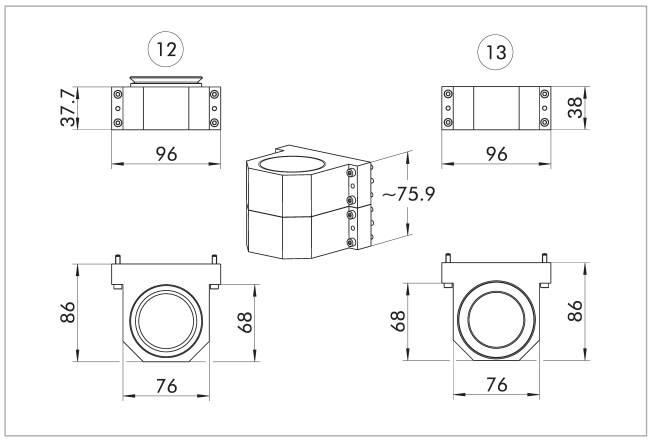

12 Lado mestre

13 Lado do adaptador

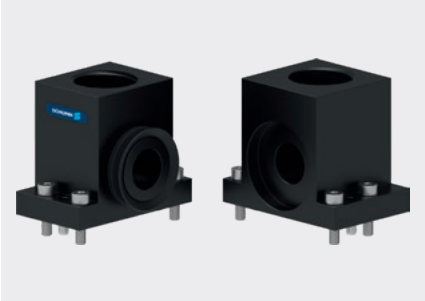

Dados técnicos

Descrição		COS V34-K	COS V34-A
ID		*1586750*	*1586748*
Adequado em		Cabeça de troca	Ferramenta
Diagrama de conexão do parafuso		J	J
Tipo de transmissão		Vácuo	Vácuo
Peso	[kg]	0.21	0.2
Temperatura ambiente mín./máx.	[°C]	5/60	5/60
Conexão de saída		radial	radial
Nº de passagens de fluido		1x G3/4"	1x G3/4"
Tipo de meio		Vácuo	Vácuo
Fluxo volumétrico máximo por passagem de fluido		114,2 l/min (G3/4")	114,2 l/min (G3/4")

Combinação COS V34-K e COS V34-A

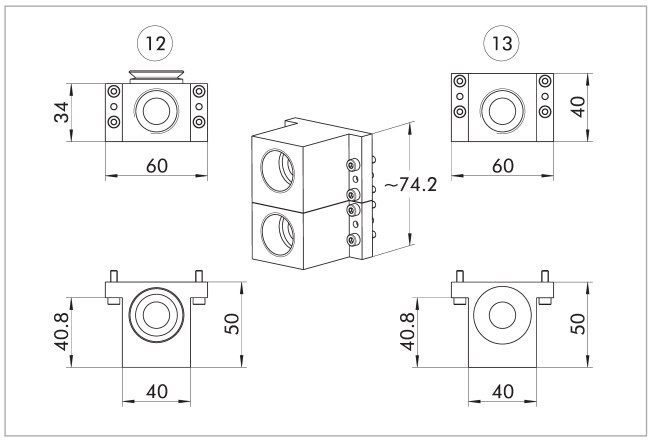

12 Lado mestre

13 Lado do adaptador



Dados técnicos

Descrição		COS AH2-K	COS AH4-A
ID		*1586483*	*1586484*
Adequado em		Cabeça de troca	Ferramenta
Diagrama de conexão do parafuso		L	L
Tipo de transmissão		Garras pneumáticas	Garras pneumáticas
Peso	[kg]	2.21	1.16
Temperatura ambiente mín./máx.	[°C]	5/60	5/60
Conexão de saída		radial	radial
Nº de passagens de fluido		8x G3/8"	8x G3/8"
Tipo de meio		Ar	Ar
Fluxo volumétrico máximo por passagem de fluido		1.460 l/min (G3/8")	1.460 l/min (G3/8")
Pressão máxima de operação	[bar]	6.9	6.9
Propriedades especiais		Portas autovedantes	Portas autovedantes

Combinação de COS AH2-K e COS AH4-A

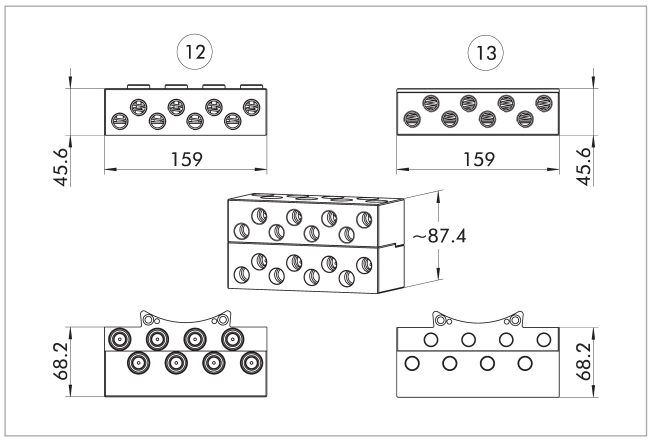

12 Lado mestre

13 Lado do adaptador



Dados técnicos

Descrição		COS FC2-K	COS FC4-A
ID		*1586503*	*1586504*
Adequado em		Cabeça de troca	Ferramenta
Diagrama de conexão do parafuso		L	L
Tipo de transmissão		líquidos	líquidos
Peso	[kg]	5.9	5.9
Temperatura ambiente mín./máx.	[°C]	5/60	5/60
Conexão de saída		radial	radial
Nº de passagens de fluido		8x G3/8"	8x G3/8"
Tipo de meio		ar, água	ar, água
Fluxo volumétrico máximo por passagem de fluido		1.300 l/min (G3/8")	1.300 l/min (G3/8")
Pressão máxima de operação	[bar]	6.9	6.9
Propriedades especiais		Portas autovedantes, carcaça de aço inoxidável	Portas autovedantes, carcaça de aço inoxidável

Combinação COS FC2-K e COS FC4-A

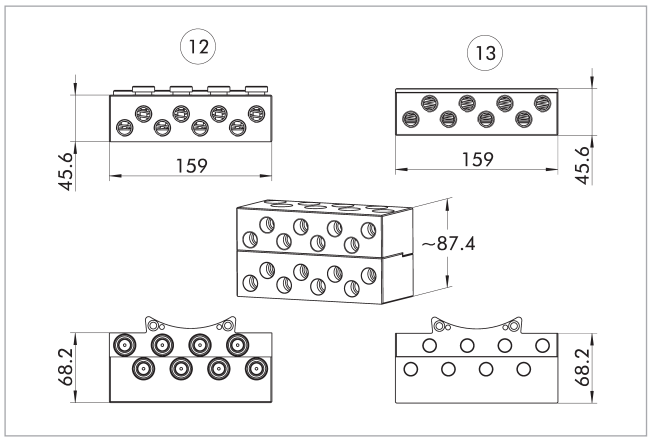

12 Lado mestre

13 Lado do adaptador



Dados técnicos

Descrição		COS FG2-K	COS FG2-A
ID		*1586506*	*1586505*
Adequado em		Cabeça de troca	Ferramenta
Diagrama de conexão do parafuso		J	J
Tipo de transmissão		líquidos	líquidos
Peso	[kg]	0.41	0.33
Temperatura ambiente mín./máx.	[°C]	5/60	5/60
Conexão de saída		radial	radial
Nº de passagens de fluido		2x G3/8"	2x G3/8"
Tipo de meio		ar, água	ar, água
Fluxo volumétrico máximo por passagem de fluido		1.300 l/min (G3/8")	1.300 l/min (G3/8")
Pressão máxima de operação	[bar]	6.9	6.9
Propriedades especiais		Portas autovedantes, carcaça de aço inoxidável	Portas autovedantes, carcaça de aço inoxidável

Combinação COS FG2-K e COS FG2-A

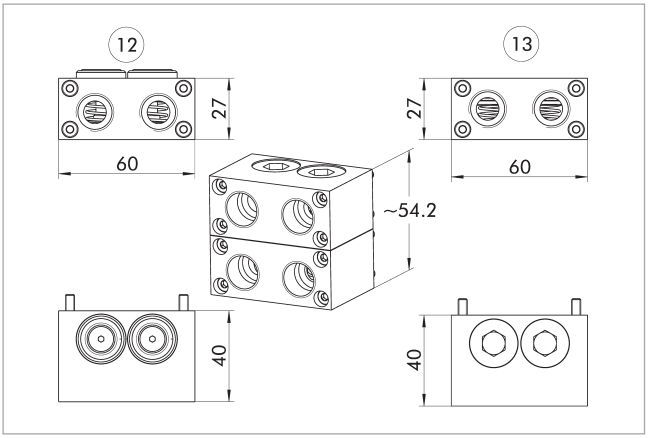

12 Lado mestre

13 Lado do adaptador



Dados técnicos

Descrição		COS FG4-K	COS FG4-A
ID		*1586508*	*1586507*
Adequado em		Cabeça de troca	Ferramenta
Diagrama de conexão do parafuso		J	J
Tipo de transmissão		líquidos	líquidos
Peso	[kg]	0.72	0.58
Temperatura ambiente mín./máx.	[°C]	5/60	5/60
Conexão de saída		radial	radial
Nº de passagens de fluido		4x G3/8"	4x G3/8"
Tipo de meio		ar, água	ar, água
Fluxo volumétrico máximo por passagem de fluido		1.300 l/min (G3/8")	1.300 l/min (G3/8")
Pressão máxima de operação	[bar]	6.9	6.9
Propriedades especiais		Portas autovedantes, carcaça de aço inoxidável	Portas autovedantes, carcaça de aço inoxidável

ⓘ Não recomendado para os tamanhos CPS 040 e CPS 041. Solicite os detalhes.

Combinação COS FG4-K e COS FG4-A

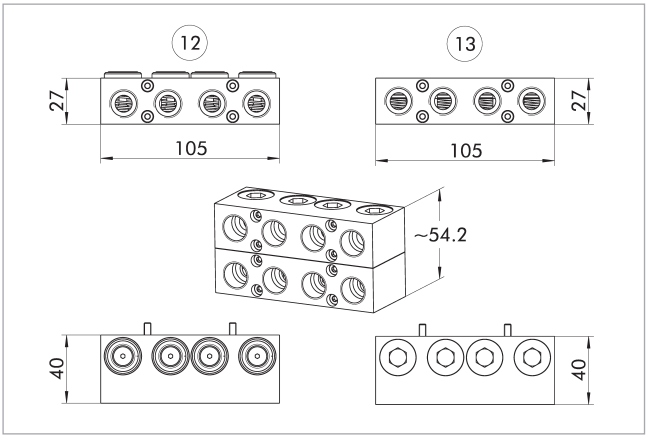

12 Lado mestre

13 Lado do adaptador



Dados técnicos

Descrição		COS FH12-K	COS FH12-A
ID		*1586540*	*1586509*
Adequado em		Cabeça de troca	Ferramenta
Diagrama de conexão do parafuso		L	L
Tipo de transmissão		líquidos	líquidos
Peso	[kg]	2.9	2.27
Temperatura ambiente mín./máx.	[°C]	5/60	5/60
Conexão de saída		radial	radial
Nº de passagens de fluido		4x G1/2"	4x G1/2"
Tipo de meio		ar, água	ar, água
Fluxo volumétrico máximo por passagem de fluido		1.460 l/min (G1/2")	1.460 l/min (G1/2")
Pressão máxima de operação	[bar]	6.9	6.9
Propriedades especiais		Portas autovedantes, carcaça de aço inoxidável	Portas autovedantes, carcaça de aço inoxidável

Combinação COS FH12-K e COS FH12-A

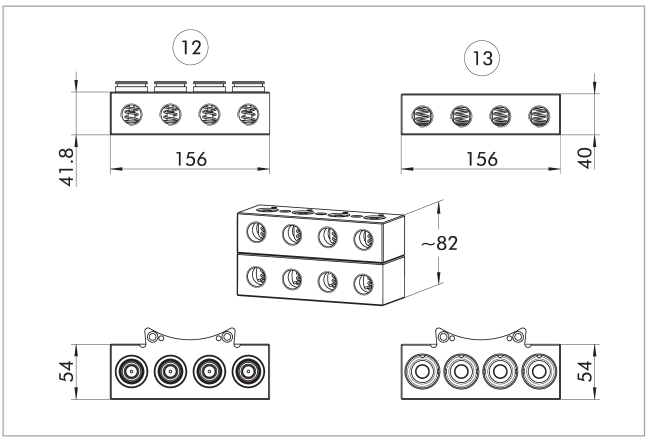

12 Lado mestre

13 Lado do adaptador

COS F2HG14A
Módulos de passagem



Dados técnicos

Descrição		COS F2HG14A-K	COS F2HG14A-A
ID		*1586502*	*1586501*
Adequado em		Cabeça de troca	Ferramenta
Diagrama de conexão do parafuso		J	J
Tipo de transmissão		Hidráulica	Hidráulica
Peso	[kg]	0.71	0.61
Temperatura ambiente mín./máx.	[°C]	5/60	5/60
Conexão de saída		axial	axial
Nº de passagens de fluido		2x G1/4"	2x G1/4"
Tipo de meio		Hidráulico, água	Hidráulico, água
Fluxo volumétrico máximo por passagem de fluido		1.300 l/min (G1/4")	1.300 l/min (G1/4")
Pressão máxima de operação	[bar]	160	160
Propriedades especiais		Observe a pressão máxima de operação permitida. Para módulos com múltiplas conexões, a soma dos valores de pressão presentes simultaneamente em todas as conexões não deve exceder esse valor. As portas são autovedantes. No entanto, uma pequena quantidade de resíduo líquido pode permanecer na superfície das portas quando elas são desacopladas. A quantidade de líquido depende em grande parte do tipo de fluido processado.	Observe a pressão máxima de operação permitida. Para módulos com múltiplas conexões, a soma dos valores de pressão presentes simultaneamente em todas as conexões não deve exceder esse valor. As portas são autovedantes. No entanto, uma pequena quantidade de resíduo líquido pode permanecer na superfície das portas quando elas são desacopladas. A quantidade de líquido depende em grande parte do tipo de fluido processado.

ⓘ Não é adequado para os tamanhos CPS 040 e CPS 041.

Combinação COS F2HG14A-K e COS F2HG14A-A

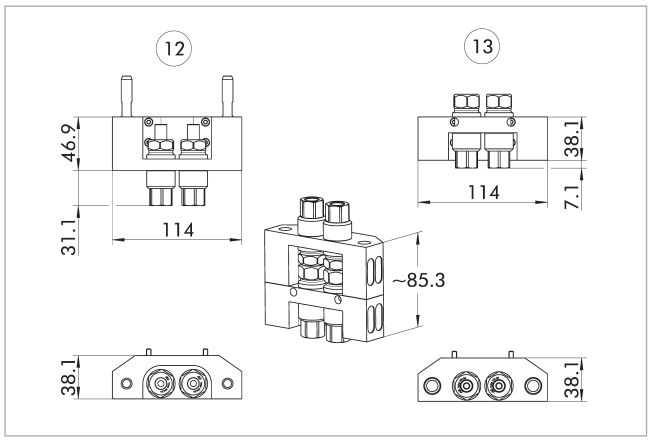

(12) Lado mestre

(13) Lado do adaptador



Dados técnicos

Descrição		COS HB2-K	COS HB2-A
ID		*1586284*	*1586283*
Adequado em		Cabeça de troca	Ferramenta
Diagrama de conexão do parafuso		L	L
Tipo de transmissão		Hidráulica	Hidráulica
Peso	[kg]	1.47	1.3
Temperatura ambiente mín./máx.	[°C]	5/60	5/60
Conexão de saída		axial	axial
Nº de passagens de fluido		1x G1/4"	1x G1/4"
Nº de passagens de fluido		2x G3/8"	2x G3/8"
Tipo de meio		Hidráulico, água	Hidráulico, água
Fluxo volumétrico máximo por passagem de fluido		1.300 l/min (G1/4")	1.300 l/min (G1/4")
Fluxo volumétrico máximo por passagem de fluido		1.460 l/min (G3/8")	1.460 l/min (G3/8")
Pressão máxima de operação	[bar]	158	158
Propriedades especiais		Observe a pressão máxima de operação permitida. Para módulos com múltiplas conexões, a soma dos valores de pressão presentes simultaneamente em todas as conexões não deve exceder esse valor. As portas são autovedantes. No entanto, uma pequena quantidade de resíduo líquido pode permanecer na superfície das portas quando elas são desacopladas. A quantidade de líquido depende em grande parte do tipo de fluido processado.	Observe a pressão máxima de operação permitida. Para módulos com múltiplas conexões, a soma dos valores de pressão presentes simultaneamente em todas as conexões não deve exceder esse valor. As portas são autovedantes. No entanto, uma pequena quantidade de resíduo líquido pode permanecer na superfície das portas quando elas são desacopladas. A quantidade de líquido depende em grande parte do tipo de fluido processado.

Combinação de COS HB2-K e COS HB2-A

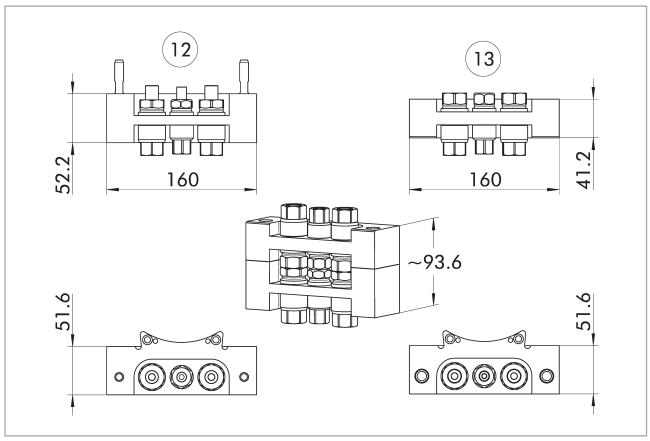

12 Lado mestre

13 Lado do adaptador

Capa COS HC2-A

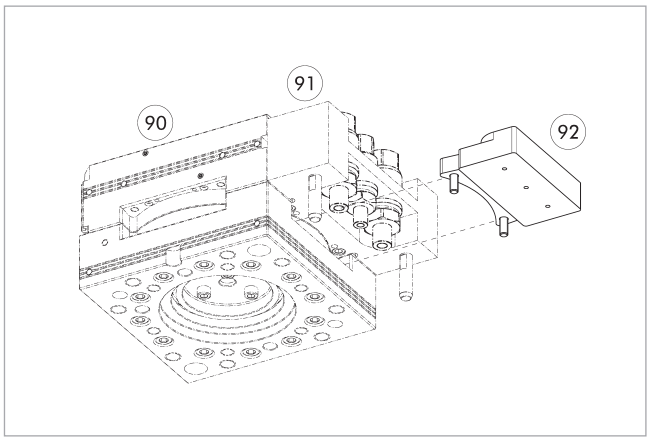

90 Trocadores automáticos de ferramentas CPS

91 Módulo opcional COS master

92 Capa COS HC2-A

Descrição	ID	Adequado para
Capa		
COS HC2-A	*1586300*	Módulos hidráulicos COS HB2-K e COS HB6-K



Dados técnicos

Descrição		COS HB6-K	COS HB6-A
ID		*1586289*	*1586287*
Adequado em		Cabeça de troca	Ferramenta
Diagrama de conexão do parafuso		L	L
Tipo de transmissão		Hidráulica	Hidráulica
Peso	[kg]	1.47	1.3
Temperatura ambiente mín./máx.	[°C]	5/60	5/60
Conexão de saída		axial	axial
Nº de passagens de fluido		2x G3/8"	2x G3/8"
Tipo de meio		Hidráulico, água	Hidráulico, água
Fluxo volumétrico máximo por passagem de fluido		1.460 l/min (G3/8")	1.460 l/min (G3/8")
Pressão máxima de operação	[bar]	496	496
Propriedades especiais		Observe a pressão máxima de operação permitida. Para módulos com múltiplas conexões, a soma dos valores de pressão presentes simultaneamente em todas as conexões não deve exceder esse valor. As portas são autovedantes. No entanto, uma pequena quantidade de resíduo líquido pode permanecer na superfície das portas quando elas são desacopladas. A quantidade de líquido depende em grande parte do tipo de fluido processado.	Observe a pressão máxima de operação permitida. Para módulos com múltiplas conexões, a soma dos valores de pressão presentes simultaneamente em todas as conexões não deve exceder esse valor. As portas são autovedantes. No entanto, uma pequena quantidade de resíduo líquido pode permanecer na superfície das portas quando elas são desacopladas. A quantidade de líquido depende em grande parte do tipo de fluido processado.

Combinação de COS HB6-K e COS HB6-A

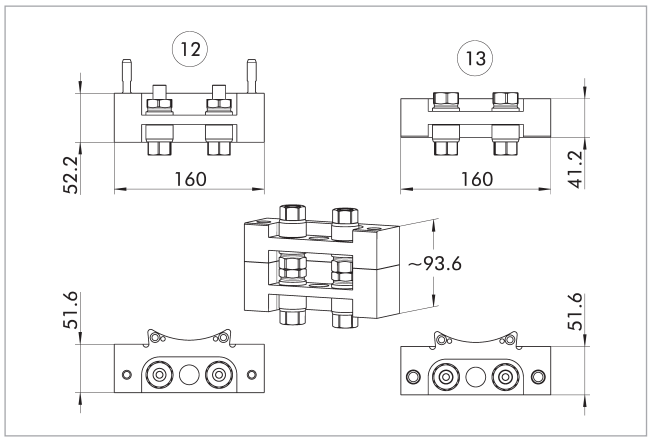

12 Lado mestre

13 Lado do adaptador

Capa COS HC2-A

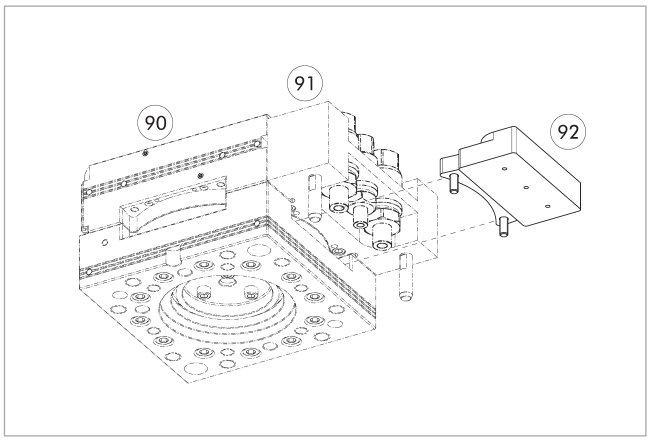

90 Trocadores automáticos de ferramentas CPS

91 Módulo opcional COS master

92 Capa COS HC2-A

Descrição	ID	Adequado para
Capa		
COS HC2-A	*1586300*	Módulos hidráulicos COS HB2-K e COS HB6-K

SCHUNK SE & Co. KG
Spanntechnik
Greiftechnik
Automatisierungstechnik

Bahnhofstr. 106 – 134
D-74348 Lauffen/Neckar
Tel. +49-7133-103-0
Fax +49-7133-103-2399
info@de.schunk.com
schunk.com

Siga-nos

2026-10-29